プレミアム フルオート

エコ運転 ごきげんオート スマート配管クリーン マイルド追いだき フレックス保温 追いだき たし湯 たし水 沸上予約 Q機能 低温度出湯 省電力モード 点検お知らせ ターボ給湯 設計上の標準使用期間10年 Q21 12A・13Aのみ
SKB対応★2 QU-1対応★1 おそうじ浴槽 自動排水栓 電気パス釜連動★1 エネポ対応 JVC対応★1 低NOx グリーン購入法適合商品
★1 RC-K001系マルチリモコンに対応します。
★2 SKB-300シリーズに対応

除菌

リモコン

●無線LAN対応高機能リモコン
RC-K001EWマルチセット
0709972
¥61,930(税抜¥56,300)
※インターホン付もあります。
音声ガイド

浴室リモコン

エネルック

台所リモコン

●追加リモコン
※サプリモコンのみでは使用できません。
サプリモコン RC-8001A〈非防水形〉
0702956
¥14,740(税抜¥13,400)
音声ガイド
ふろ自動スイッチ付サプリモコン
RC-8001AJ〈非防水形〉
0702965
¥17,490(税抜¥15,900)
浴室サプリモコンRC-8001B〈防水形〉
0703171
¥19,030(税抜¥17,300)

〈リモコンコード〉
浴室リモコン・浴室サプリモコン
リモコンコードS(2心) 8A 0700075 ¥4,070(税抜¥3,700)
台所リモコン・サプリモコン・ふろ自動スイッチ付サプリモコン
リモコンコードM(2心) 8A 0700166 ¥4,070(税抜¥3,700)

24号給湯タイプ 屋外壁掛形 PRO-TECメカ〈水量サーボ〉 側面近接10mm

GT-2470PAW BL

給湯	TG	50.5kW(43,400kcal/h)
	LPG	50.5kW(3.61kg/h)
ふろ	TG	12.8kW(11,000kcal/h)
	LPG	12.8kW(0.91kg/h)
同時	TG	64.0kW(55,000kcal/h)
	LPG	64.0kW(4.57kg/h)

(TGは13Aの値です。12Aは若干小さくなります。)

給水・給湯接続	ガス種	品コード
R3/4(20A)	LPG	0272F01
R3/4(20A)	12A・13A	0272F07

希望小売価格
¥503,690(税抜¥457,900)

リモコンセット価格(本体+別売リモコン)
RC-K001EWマルチセット ¥61,930(税抜¥56,300)
マルチリモコンセット価格
¥565,620(税抜¥514,200)

必要別売部材

循環アダプターJX-F	0709084	¥9,900(税抜¥9,000)
リモコンコードS(2心)8A	0700075	¥4,070(税抜¥3,700)
リモコンコードM(2心)8A	0700166	¥4,070(税抜¥3,700)

その他別売部材

排気カバーC123	0708354	¥7,700(税抜¥7,000)
アルコーブ排気カバーL40	0708355	¥12,210(税抜¥11,100)
配管カバーH68K-450-W	0708188	¥7,480(税抜¥6,800)
据置台D66-450-W	0708360	¥17,820(税抜¥16,200)
据置用架台KD-13H-W	0708363	¥26,510(税抜¥24,100)

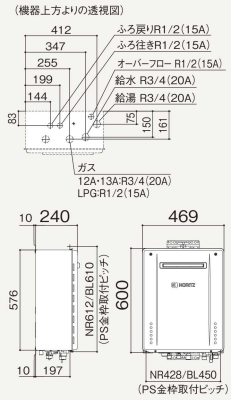

20号給湯タイプ 屋外壁掛形 PRO-TECメカ〈水量サーボ〉 側面近接10mm

GT-2070PAW BL

給湯	TG	42.1kW(36,200kcal/h)
	LPG	42.1kW(3.01kg/h)
ふろ	TG	12.8kW(11,000kcal/h)
	LPG	12.8kW(0.91kg/h)
同時	TG	54.8kW(47,100kcal/h)
	LPG	54.8kW(3.91kg/h)

(TGは13Aの値です。12Aは若干小さくなります。)

給水・給湯接続	ガス種	品コード
R3/4(20A)	LPG	0273F01
R3/4(20A)	12A・13A	0273F07
R1/2(15A)	LPG	0273F11
R1/2(15A)	12A・13A	0273F17

希望小売価格
¥474,870(税抜¥431,700)

リモコンセット価格(本体+別売リモコン)
RC-K001EWマルチセット ¥61,930(税抜¥56,300)
マルチリモコンセット価格
¥536,800(税抜¥488,000)

必要別売部材

循環アダプターJX-F	0709084	¥9,900(税抜¥9,000)
リモコンコードS(2心)8A	0700075	¥4,070(税抜¥3,700)
リモコンコードM(2心)8A	0700166	¥4,070(税抜¥3,700)

その他別売部材

排気カバーC123	0708354	¥7,700(税抜¥7,000)
アルコーブ排気カバーL40	0708355	¥12,210(税抜¥11,100)
配管カバーH68K-450-W	0708188	¥7,480(税抜¥6,800)
据置台D66-450-W	0708360	¥17,820(税抜¥16,200)
据置用架台KD-13H-W	0708363	¥26,510(税抜¥24,100)

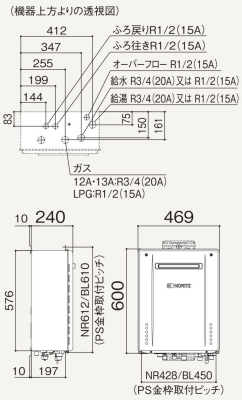

16号給湯タイプ 屋外壁掛形 PRO-TECメカ〈水量サーボ〉 側面近接10mm

GT-1670PAW BL

給湯	TG	33.6kW(28,900kcal/h)
	LPG	33.6kW(2.40kg/h)
ふろ	TG	12.8kW(11,000kcal/h)
	LPG	12.8kW(0.91kg/h)
同時	TG	43.7kW(37,600kcal/h)
	LPG	43.7kW(3.12kg/h)

(TGは13Aの値です。12Aは若干小さくなります。)

給水・給湯接続	ガス種	品コード
R3/4(20A)	LPG	020E401
R3/4(20A)	12A・13A	020E407
R1/2(15A)	LPG	020E411
R1/2(15A)	12A・13A	020E417

希望小売価格
¥438,350(税抜¥398,500)

リモコンセット価格(本体+別売リモコン)
RC-K001EWマルチセット ¥61,930(税抜¥56,300)
マルチリモコンセット価格
¥500,280(税抜¥454,800)

必要別売部材

循環アダプターJX-F	0709084	¥9,900(税抜¥9,000)
リモコンコードS(2心)8A	0700075	¥4,070(税抜¥3,700)
リモコンコードM(2心)8A	0700166	¥4,070(税抜¥3,700)

その他別売部材

排気カバーC123	0708354	¥7,700(税抜¥7,000)
アルコーブ排気カバーL40	0708355	¥12,210(税抜¥11,100)
配管カバーH68K-450-W	0708188	¥7,480(税抜¥6,800)
据置台D66-450-W	0708360	¥17,820(税抜¥16,200)
据置用架台KD-13H-W	0708363	¥26,510(税抜¥24,100)

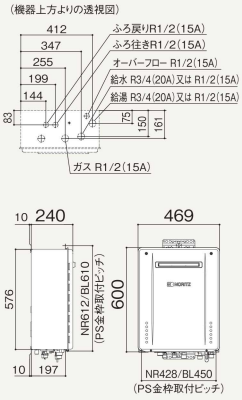

●ご購入・お取り替えに際しては、施工条件や水道圧などにより能力または使い勝手に差が生じる事があります。くわしくは販売店または弊社までご相談ください。
●ご家庭での使用を前提に設計しておりますので、給湯を連続して60分以上ご使用になりますと、消し忘れ防止のため燃焼をストップします。
●PS設置も可能です(入付部材は異なります)

部材などくわしくは P.199〜 をご覧ください。

本カタログに記載しております全商品の価格は希望小売価格です。また税込価格(税抜価格)をそれぞれ記しております。

スタンダード フルオート

エコ運転 ごきげんオート スマートクリーン マイルド追いだき フレックス保温 追いだき たし湯 たし水 沸上予約 Q機能 低温度出湯 省電力モード 点検お知らせ ターボ給湯 設計上の標準使用期間10年 Q21 12A・13Aのみ
SKB対応★2 QU-1対応★1 おそうじ浴槽 自動排水栓 観賞ひろば連動★1 エネボ対応 JVC対応★1 低NOx グリーン購入法適合商品
★1 RC-K001系マルチリモコンに対応します。
★2 SKB-300シリーズに対応

リモコン

●無線LAN対応高機能リモコン
RC-K001EWマルチセット
0709972
¥61,930（税抜¥56,300）
※インターホン付もあります。
音声ガイド

浴室リモコン

エネルック
台所リモコン

●ベーシックリモコン
RC-J101Eマルチセット
0708134
¥42,680（税抜¥38,800）
音声ガイド

浴室リモコンRC-J101SE 0708185
¥21,340（税抜¥19,400）

台所リモコン
RC-J101ME
0708184
¥21,340
（税抜¥19,400）
エネルック

●追加リモコン
※サブリモコンのみでは使用できません。
サブリモコン RC-8001A〈非防水形〉
0702956
¥14,740（税抜¥13,400）
ふろ自動スイッチ付サブリモコン
RC-8001AJ〈非防水形〉
0702965
¥17,490（税抜¥15,900）
浴室サブリモコンRC-8001B〈防水形〉
0703171
¥19,030（税抜¥17,300）
音声ガイド

〈リモコンコード〉
浴室リモコン・浴室サブリモコン
リモコンコードS（2心）8A 0700075 ¥4,070（税抜¥3,700）
台所リモコン・サブリモコン・ふろ自動スイッチ付サブリモコン
リモコンコードM（2心）8A 0700166 ¥4,070（税抜¥3,700）

記載以外の入れ替えリモコンは P.22 をご覧ください。

24号給湯タイプ 屋外壁掛形 PRO-TECメカ〈水量サーボ〉 側面近接10mm

GT-2470AW BL

給湯	TG	50.5kW（43,400kcal/h）
	LPG	50.5kW（3.61kg/h）
ふろ	TG	12.8kW（11,000kcal/h）
	LPG	12.8kW（0.91kg/h）
同時	TG	64.0kW（55,000kcal/h）
	LPG	64.0kW（4.57kg/h）

（TGは13Aの値です。12Aは若干小さくなります。）

給水・給湯接続	ガス種	品コード
R3/4（20A）	LPG	0272A01
R3/4（20A）	12A・13A	0272A07

希望小売価格
¥473,990（税抜¥430,900）

リモコンセット価格（本体＋別売リモコン）
RC-K001EWマルチセット ¥61,930（税抜¥56,300）

マルチリモコンセット価格
¥535,920（税抜¥487,200）

必要別売部材

循環アダプターJX-F	0709084	¥9,900（税抜¥9,000）
リモコンコードS（2心）8A	0700075	¥4,070（税抜¥3,700）
リモコンコードM（2心）8A	0700166	¥4,070（税抜¥3,700）

その他別売部材

排気カバーC123	0708354	¥7,700（税抜¥7,000）
アルコーブ排気カバーL40	0708355	¥12,210（税抜¥11,100）
配管カバーH68K-450-W	0708188	¥7,480（税抜¥6,800）
据置台D66-450-W	0708360	¥17,820（税抜¥16,200）
据置用架台KD-13H-W	0708363	¥26,510（税抜¥24,100）

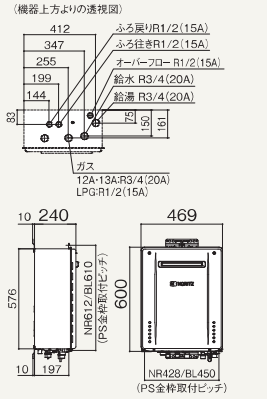

20号給湯タイプ 屋外壁掛形 PRO-TECメカ〈水量サーボ〉 側面近接10mm

GT-2070AW BL

給湯	TG	42.1kW（36,200kcal/h）
	LPG	42.1kW（3.01kg/h）
ふろ	TG	12.8kW（11,000kcal/h）
	LPG	12.8kW（0.91kg/h）
同時	TG	54.8kW（47,100kcal/h）
	LPG	54.8kW（3.91kg/h）

（TGは13Aの値です。12Aは若干小さくなります。）

給水・給湯接続	ガス種	品コード
R3/4（20A）	LPG	0273A01
R3/4（20A）	12A・13A	0273A07
R1/2（15A）	LPG	0273A11
R1/2（15A）	12A・13A	0273A17

希望小売価格
¥445,170（税抜¥404,700）

リモコンセット価格（本体＋別売リモコン）
RC-K001EWマルチセット ¥61,930（税抜¥56,300）

マルチリモコンセット価格
¥507,100（税抜¥461,000）

必要別売部材

循環アダプターJX-F	0709084	¥9,900（税抜¥9,000）
リモコンコードS（2心）8A	0700075	¥4,070（税抜¥3,700）
リモコンコードM（2心）8A	0700166	¥4,070（税抜¥3,700）

その他別売部材

排気カバーC123	0708354	¥7,700（税抜¥7,000）
アルコーブ排気カバーL40	0708355	¥12,210（税抜¥11,100）
配管カバーH68K-450-W	0708188	¥7,480（税抜¥6,800）
据置台D66-450-W	0708360	¥17,820（税抜¥16,200）
据置用架台KD-13H-W	0708363	¥26,510（税抜¥24,100）

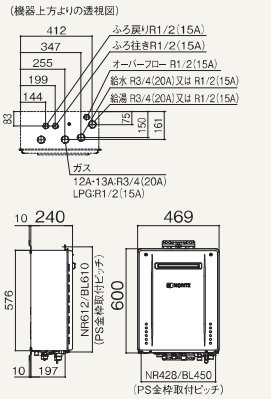

16号給湯タイプ 屋外壁掛形 PRO-TECメカ〈水量サーボ〉 側面近接10mm

GT-1670AW BL

給湯	TG	33.6kW（28,900kcal/h）
	LPG	33.6kW（2.40kg/h）
ふろ	TG	12.8kW（11,000kcal/h）
	LPG	12.8kW（0.91kg/h）
同時	TG	43.7kW（37,600kcal/h）
	LPG	43.7kW（3.12kg/h）

（TGは13Aの値です。12Aは若干小さくなります。）

給水・給湯接続	ガス種	品コード
R3/4（20A）	LPG	020C901
R3/4（20A）	12A・13A	020C907
R1/2（15A）	LPG	020C911
R1/2（15A）	12A・13A	020C917

希望小売価格
¥408,650（税抜¥371,500）

リモコンセット価格（本体＋別売リモコン）
RC-K001EWマルチセット ¥61,930（税抜¥56,300）

マルチリモコンセット価格
¥470,580（税抜¥427,800）

必要別売部材

循環アダプターJX-F	0709084	¥9,900（税抜¥9,000）
リモコンコードS（2心）8A	0700075	¥4,070（税抜¥3,700）
リモコンコードM（2心）8A	0700166	¥4,070（税抜¥3,700）

その他別売部材

排気カバーC123	0708354	¥7,700（税抜¥7,000）
アルコーブ排気カバーL40	0708355	¥12,210（税抜¥11,100）
配管カバーH68K-450-W	0708188	¥7,480（税抜¥6,800）
据置台D66-450-W	0708360	¥17,820（税抜¥16,200）
据置用架台KD-13H-W	0708363	¥26,510（税抜¥24,100）

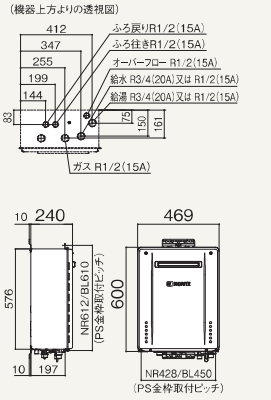

部材などくわしくは P.199～ をご覧ください。

本カタログに記載しております全商品の価格は希望小売価格です。また税込価格（税抜価格）をそれぞれ記しております。

スタンダード フルオート

エコ運転 ごきげんオート スマート配管クリーン マイルド追いだき フレックス保温 追いだき たし湯 たし水 沸上予約 Q機能 低温度出湯 省電力モード 点検お知らせ ターボ給湯 設計上の標準使用期間10年 Q21
SKB対応★2 QU-1対応★1 おそうじ浴槽 自動排水栓 電気パス釜連動★1 エネポ対応 JVC対応★1 低NOx グリーン購入法適合商品 12A・13Aのみ

★1 RC-K001系マルチリモコンに対応します。
★2 SKB-300シリーズに対応

リモコン

●無線LAN対応高機能リモコン
RC-K001EWマルチセット
0709972
¥61,930(税抜¥56,300)
※インターホン付もあります。
音声ガイド

浴室リモコン

台所リモコン
エネルック

●ベーシックリモコン
RC-J101Eマルチセット
0708134
¥42,680(税抜¥38,800)
音声ガイド

浴室リモコンRC-J101SE 0708185
¥21,340(税抜¥19,400)

台所リモコン
RC-J101ME
0708184
¥21,340
(税抜¥19,400)
エネルック

●追加リモコン
※サブリモコンのみでは使用できません。
サブリモコン RC-8001A〈非防水形〉
0702956
¥14,740(税抜¥13,400)
音声ガイド
ふろ自動スイッチ付サブリモコン
RC-8001AJ〈非防水形〉
0702965
¥17,490(税抜¥15,900)
浴室サブリモコンRC-8001B〈防水形〉
0703171
¥19,030(税抜¥17,300)

〈リモコンコード〉
浴室リモコン・浴室サブリモコン
リモコンコードS(2心) 8A 0700075 ¥4,070(税抜¥3,700)
台所リモコン・サブリモコン・ふろ自動スイッチ付サブリモコン
リモコンコードM(2心) 8A 0700166 ¥4,070(税抜¥3,700)

記載以外の入れ替えリモコンは P.22 をご覧ください。

24号給湯タイプ PS標準設置形 PRO-TECメカ〈水量サーボ〉 側面近接10mm

GT-2470AW-PS BL

給湯	TG	50.5kW(43,400kcal/h)
	LPG	50.5kW(3.61kg/h)
ふろ	TG	12.8kW(11,000kcal/h)
	LPG	12.8kW(0.91kg/h)
同時	TG	64.0kW(55,000kcal/h)
	LPG	64.0kW(4.57kg/h)

(TGは13Aの値です。12Aは若干小さくなります。)

給水・給湯接続	ガス種	品コード
R3/4(20A)	LPG	0272B01
R3/4(20A)	12A・13A	0272B07

希望小売価格
¥473,990(税抜¥430,900)

リモコンセット価格(本体+別売リモコン)
RC-K001EWマルチセット ¥61,930(税抜¥56,300)

マルチリモコンセット価格
¥535,920(税抜¥487,200)

必要別売部材

循環アダプターJX-F	0709084	¥9,900(税抜¥9,000)
リモコンコードS(2心)8A	0700075	¥4,070(税抜¥3,700)
リモコンコードM(2心)8A	0700166	¥4,070(税抜¥3,700)

その他別売部材

アルコーブ排気カバーL40	0708355	¥12,210(税抜¥11,100)

★アルコーブ排気カバーを取り付けることによりPSアルコーブ設置ができます。

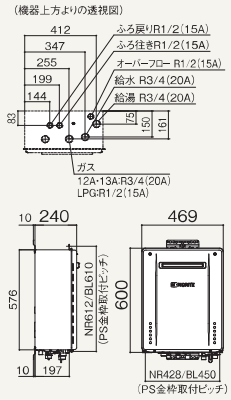

20号給湯タイプ PS標準設置形 PRO-TECメカ〈水量サーボ〉 側面近接10mm

GT-2070AW-PS BL

給湯	TG	42.1kW(36,200kcal/h)
	LPG	42.1kW(3.01kg/h)
ふろ	TG	12.8kW(11,000kcal/h)
	LPG	12.8kW(0.91kg/h)
同時	TG	54.8kW(47,100kcal/h)
	LPG	54.8kW(3.91kg/h)

(TGは13Aの値です。12Aは若干小さくなります。)

給水・給湯接続	ガス種	品コード
R3/4(20A)	LPG	0273B01
R3/4(20A)	12A・13A	0273B07
R1/2(15A)	LPG	0273B11
R1/2(15A)	12A・13A	0273B17

希望小売価格
¥445,170(税抜¥404,700)

リモコンセット価格(本体+別売リモコン)
RC-K001EWマルチセット ¥61,930(税抜¥56,300)

マルチリモコンセット価格
¥507,100(税抜¥461,000)

必要別売部材

循環アダプターJX-F	0709084	¥9,900(税抜¥9,000)
リモコンコードS(2心)8A	0700075	¥4,070(税抜¥3,700)
リモコンコードM(2心)8A	0700166	¥4,070(税抜¥3,700)

その他別売部材

アルコーブ排気カバーL40	0708355	¥12,210(税抜¥11,100)

★アルコーブ排気カバーを取り付けることによりPSアルコーブ設置ができます。

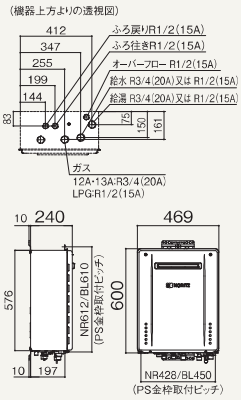

16号給湯タイプ PS標準設置形 PRO-TECメカ〈水量サーボ〉 側面近接10mm

GT-1670AW-PS BL

給湯	TG	33.6kW(28,900kcal/h)
	LPG	33.6kW(2.40kg/h)
ふろ	TG	12.8kW(11,000kcal/h)
	LPG	12.8kW(0.91kg/h)
同時	TG	43.7kW(37,600kcal/h)
	LPG	43.7kW(3.12kg/h)

(TGは13Aの値です。12Aは若干小さくなります。)

給水・給湯接続	ガス種	品コード
R3/4(20A)	LPG	020D001
R3/4(20A)	12A・13A	020D007
R1/2(15A)	LPG	020D011
R1/2(15A)	12A・13A	020D017

希望小売価格
¥408,650(税抜¥371,500)

リモコンセット価格(本体+別売リモコン)
RC-K001EWマルチセット ¥61,930(税抜¥56,300)

マルチリモコンセット価格
¥470,580(税抜¥427,800)

必要別売部材

循環アダプターJX-F	0709084	¥9,900(税抜¥9,000)
リモコンコードS(2心)8A	0700075	¥4,070(税抜¥3,700)
リモコンコードM(2心)8A	0700166	¥4,070(税抜¥3,700)

その他別売部材

アルコーブ排気カバーL40	0708355	¥12,210(税抜¥11,100)

★アルコーブ排気カバーを取り付けることによりPSアルコーブ設置ができます。

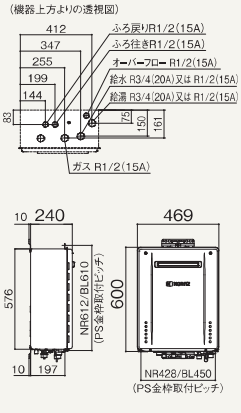

●ご購入・お取り替えに際しては、施工条件や水道圧などにより能力または使い勝手に差が生じる事があります。くわしくは販売店または弊社までご相談ください。
●ご家庭での使用を前提に設計しておりますので、給湯を連続して60分以上ご使用になりますと、消し忘れ防止のため燃焼をストップします。

部材などくわしくは P.199~ をご覧ください。

スタンダード フルオート

エコ運転 ごきげんオート スマートクリーン マイルド追いだき フレックス保温 追いだき たし湯 たし水 沸上予約 Q機能 低温度出湯 省電力モード 点検お知らせ ターボ給湯 設計上の標準使用期間 10年 Q21 12A・13Aのみ
SKB対応★2 QU-1対応★1 おそうじ浴槽 自動排水栓 観察/覗き連動★1 エネボ対応 JVC対応★1 低NOx グリーン購入法適合商品
★1 RC-K001系マルチリモコンに対応します。
★2 SKB-300シリーズに対応

リモコン

●無線LAN対応高機能リモコン
RC-K001EWマルチセット
0709972
¥61,930（税抜¥56,300）
※インターホン付もあります。
音声ガイド

浴室リモコン

台所リモコン
エネルック

●ベーシックリモコン
RC-J101Eマルチセット
0708134
¥42,680（税抜¥38,800）
音声ガイド

浴室リモコンRC-J101SE 0708185
¥21,340（税抜¥19,400）

台所リモコン
RC-J101ME
0708184
¥21,340
（税抜¥19,400）
エネルック

●追加リモコン
※サブリモコンのみでは使用できません。
サブリモコン RC-8001A〈非防水形〉
0702956
¥14,740（税抜¥13,400）
ふろ自動スイッチ付サブリモコン
RC-8001AJ〈非防水形〉
0702965
¥17,490（税抜¥15,900）
浴室サブリモコンRC-8001B〈防水形〉
0703171
¥19,030（税抜¥17,300）
音声ガイド

〈リモコンコード〉
浴室リモコン・浴室サブリモコン
リモコンコードS（2心）8A 0700075 ¥4,070（税抜¥3,700）
台所リモコン・サブリモコン・ふろ自動スイッチ付サブリモコン
リモコンコードM（2心）8A 0700166 ¥4,070（税抜¥3,700）

記載以外の入れ替えリモコンは P.22 をご覧ください。

24号給湯タイプ PS扉内設置形 PRO-TECメカ〈水量サーボ〉 側面近接10mm

GT-2470AW-T BL

給湯	TG	50.5kW（43,400kcal/h）
	LPG	50.5kW（3.61kg/h）
ふろ	TG	12.8kW（11,000kcal/h）
	LPG	12.8kW（0.91kg/h）
同時	TG	64.0kW（55,000kcal/h）
	LPG	64.0kW（4.57kg/h）

（TGは13Aの値です。12Aは若干小さくなります。）
【排気延長】7m4曲がり以内 【排気筒径】φ100
・超高層設置にも対応可能（12A13Aのみ）

給水・給湯接続	ガス種	品コード
R3/4（20A）	LPG	0272C01
R3/4（20A）	12A・13A	0272C07

希望小売価格
¥484,220（税抜¥440,200）

リモコンセット価格（本体＋別売リモコン）
RC-K001EWマルチセット ¥61,930（税抜¥56,300）

マルチリモコンセット価格
¥546,150（税抜¥496,500）

必要別売部材

循環アダプターJX-F	0709084	¥9,900（税抜¥9,000）
リモコンコードS（2心）8A	0700075	¥4,070（税抜¥3,700）
リモコンコードM（2心）8A	0700166	¥4,070（税抜¥3,700）

その他別売部材

扉内アルコーブカバーTL-2	0701579	¥21,340（税抜¥19,400）
排気変更アダプターDCG（φ100用）	0700998	¥1,430（税抜¥1,300）
扉内ケースTC-4	0706521	¥15,290（税抜¥13,900）
配管カバーH68K-450-W	0708188	¥7,480（税抜¥6,800）
防振壁掛金具BK-1	0703764	¥14,300（税抜¥13,000）

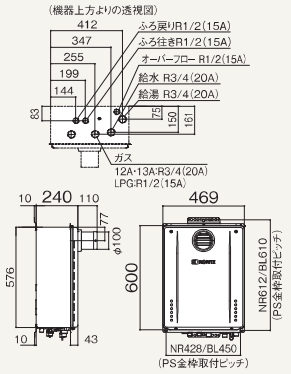

20号給湯タイプ PS扉内設置形 PRO-TECメカ〈水量サーボ〉 側面近接10mm

GT-2070AW-T BL

給湯	TG	42.1kW（36,200kcal/h）
	LPG	42.1kW（3.01kg/h）
ふろ	TG	12.8kW（11,000kcal/h）
	LPG	12.8kW（0.91kg/h）
同時	TG	54.8kW（47,100kcal/h）
	LPG	54.8kW（3.91kg/h）

（TGは13Aの値です。12Aは若干小さくなります。）
【排気延長】7m4曲がり以内 【排気筒径】φ100

給水・給湯接続	ガス種	品コード
R3/4（20A）	LPG	0273C01
R3/4（20A）	12A・13A	0273C07
R1/2（15A）	LPG	0273C11
R1/2（15A）	12A・13A	0273C17

希望小売価格
¥455,840（税抜¥414,400）

リモコンセット価格（本体＋別売リモコン）
RC-K001EWマルチセット ¥61,930（税抜¥56,300）

マルチリモコンセット価格
¥517,770（税抜¥470,700）

必要別売部材

循環アダプターJX-F	0709084	¥9,900（税抜¥9,000）
リモコンコードS（2心）8A	0700075	¥4,070（税抜¥3,700）
リモコンコードM（2心）8A	0700166	¥4,070（税抜¥3,700）

その他別売部材

扉内アルコーブカバーTL-2	0701579	¥21,340（税抜¥19,400）
排気変更アダプターDCG（φ100用）	0700998	¥1,430（税抜¥1,300）
扉内ケースTC-4	0706521	¥15,290（税抜¥13,900）
配管カバーH68K-450-W	0708188	¥7,480（税抜¥6,800）
防振壁掛金具BK-1	0703764	¥14,300（税抜¥13,000）

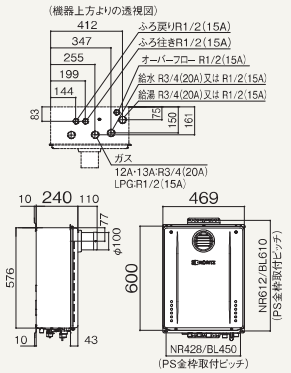

16号給湯タイプ PS扉内設置形 PRO-TECメカ〈水量サーボ〉 側面近接10mm

GT-1670AW-T BL

給湯	TG	33.6kW（28,900kcal/h）
	LPG	33.6kW（2.40kg/h）
ふろ	TG	12.8kW（11,000kcal/h）
	LPG	12.8kW（0.91kg/h）
同時	TG	43.7kW（37,600kcal/h）
	LPG	43.7kW（3.12kg/h）

（TGは13Aの値です。12Aは若干小さくなります。）
【排気延長】7m4曲がり以内 【排気筒径】φ100

給水・給湯接続	ガス種	品コード
R3/4（20A）	LPG	020D101
R3/4（20A）	12A・13A	020D107
R1/2（15A）	LPG	020D111
R1/2（15A）	12A・13A	020D117

希望小売価格
¥419,320（税抜¥381,200）

リモコンセット価格（本体＋別売リモコン）
RC-K001EWマルチセット ¥61,930（税抜¥56,300）

マルチリモコンセット価格
¥481,250（税抜¥437,500）

必要別売部材

循環アダプターJX-F	0709084	¥9,900（税抜¥9,000）
リモコンコードS（2心）8A	0700075	¥4,070（税抜¥3,700）
リモコンコードM（2心）8A	0700166	¥4,070（税抜¥3,700）

その他別売部材

扉内アルコーブカバーTL-2	0701579	¥21,340（税抜¥19,400）
排気変更アダプターDCG（φ100用）	0700998	¥1,430（税抜¥1,300）
φ100-φ80レジューサS	0706828	¥5,500（税抜¥5,000）
φ100-φ80レジューサL	0706829	¥6,160（税抜¥5,600）
扉内ケースTC-4	0706521	¥15,290（税抜¥13,900）
配管カバーH68K-450-W	0708188	¥7,480（税抜¥6,800）
防振壁掛金具BK-1	0703764	¥14,300（税抜¥13,000）

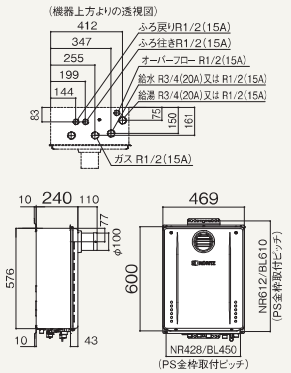

部材などくわしくは P.199～ をご覧ください。

本カタログに記載しております全商品の価格は希望小売価格です。また税込価格（税抜価格）をそれぞれ記しております。

スタンダード フルオート

エコ運転 ごきげんオート スマート配管クリーン マイルド追いだき フレックス保温 追いだき たし湯 たし水 沸上予約 Q機能 低温度出湯 省電力モード 点検お知らせ ターボ給湯 設計上の標準使用期間 10年 Q21 12A・13Aのみ
SKB対応★2 QU-1対応★1 おそうじ浴槽 自動排水栓 電気パネル連動★1 エネポ対応 JVC対応★1 低NOx グリーン購入法適合商品
★1 RC-K001系マルチリモコンに対応します。
★2 SKB-300シリーズに対応

リモコン

●無線LAN対応高機能リモコン
RC-K001EWマルチセット
0709972
¥61,930（税抜¥56,300）
※インターホン付もあります。
音声ガイド

浴室リモコン

台所リモコン
エネルック

●ベーシックリモコン
RC-J101Eマルチセット
0708134
¥42,680（税抜¥38,800）
音声ガイド

浴室リモコンRC-J101SE 0708185
¥21,340（税抜¥19,400）

台所リモコン
RC-J101ME
0708184
¥21,340
（税抜¥19,400）
エネルック

●追加リモコン
※サブリモコンのみでは使用できません。
サブリモコン RC-8001A〈非防水形〉
0702956
¥14,740（税抜¥13,400）
ふろ自動スイッチ付サブリモコン
RC-8001AJ〈非防水形〉
0702965
¥17,490（税抜¥15,900）
浴室サブリモコンRC-8001B〈防水形〉
0703171
¥19,030（税抜¥17,300）
音声ガイド

〈リモコンコード〉
浴室リモコン・浴室サブリモコン
リモコンコードS（2心）8A 0700075 ¥4,070（税抜¥3,700）
台所リモコン・サブリモコン・ふろ自動スイッチ付サブリモコン
リモコンコードM（2心）8A 0700166 ¥4,070（税抜¥3,700）

記載以外の入れ替えリモコンは P.22 をご覧ください。

24号給湯タイプ PS扉内後方排気延長形 PRO-TECメカ〈水量サーボ〉 側面近接10mm

GT-2470AW-TB BL

給湯	TG	50.5kW（43,400kcal/h）
	LPG	50.5kW（3.61kg/h）
ふろ	TG	12.8kW（11,000kcal/h）
	LPG	12.8kW（0.91kg/h）
同時	TG	64.0kW（55,000kcal/h）
	LPG	64.0kW（4.57kg/h）

（TGは13Aの値です。12Aは若干小さくなります。）
【排気延長】7m4曲がり以内 【排気筒径】φ100

給水・給湯接続	ガス種	品コード
R3/4（20A）	LPG	0272D01
R3/4（20A）	12A・13A	0272D07

希望小売価格
¥484,220（税抜¥440,200）

リモコンセット価格（本体＋別売リモコン）
RC-K001EWマルチセット ¥61,930（税抜¥56,300）

マルチリモコンセット価格
¥546,150（税抜¥496,500）

必要別売部材		
循環アダプターJX-F	0709084	¥9,900（税抜¥9,000）
リモコンコードS（2心）8A	0700075	¥4,070（税抜¥3,700）
リモコンコードM（2心）8A	0700166	¥4,070（税抜¥3,700）

その他別売部材		
排気アダプターTB100	0700089	¥22,220（税抜¥20,200）
排気アダプターTB101（本体は特注仕様になります）	0700562	¥22,220（税抜¥20,200）
扉内ケースTC-4	0706521	¥15,290（税抜¥13,900）

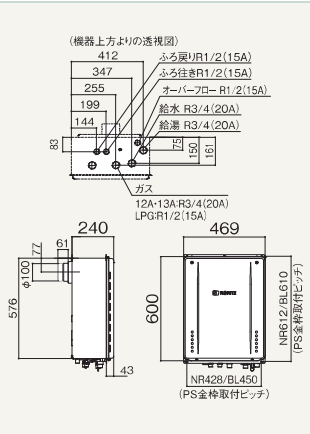

20号給湯タイプ PS扉内後方排気延長形 PRO-TECメカ〈水量サーボ〉 側面近接10mm

GT-2070AW-TB BL

給湯	TG	42.1kW（36,200kcal/h）
	LPG	42.1kW（3.01kg/h）
ふろ	TG	12.8kW（11,000kcal/h）
	LPG	12.8kW（0.91kg/h）
同時	TG	54.8kW（47,100kcal/h）
	LPG	54.8kW（3.91kg/h）

（TGは13Aの値です。12Aは若干小さくなります。）
【排気延長】7m4曲がり以内 【排気筒径】φ100

給水・給湯接続	ガス種	品コード
R3/4（20A）	LPG	0273D01
R3/4（20A）	12A・13A	0273D07
R1/2（15A）	LPG	0273D11
R1/2（15A）	12A・13A	0273D17

希望小売価格
¥455,840（税抜¥414,400）

リモコンセット価格（本体＋別売リモコン）
RC-K001EWマルチセット ¥61,930（税抜¥56,300）

マルチリモコンセット価格
¥517,770（税抜¥470,700）

必要別売部材		
循環アダプターJX-F	0709084	¥9,900（税抜¥9,000）
リモコンコードS（2心）8A	0700075	¥4,070（税抜¥3,700）
リモコンコードM（2心）8A	0700166	¥4,070（税抜¥3,700）

その他別売部材		
排気アダプターTB100	0700089	¥22,220（税抜¥20,200）
排気アダプターTB101（本体は特注仕様になります）	0700562	¥22,220（税抜¥20,200）
扉内ケースTC-4	0706521	¥15,290（税抜¥13,900）

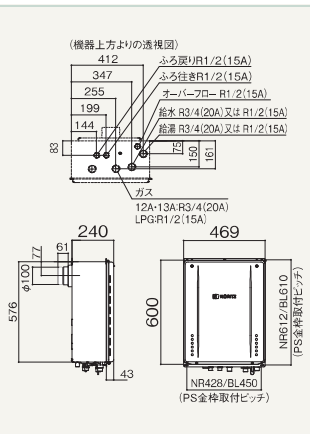

16号給湯タイプ PS扉内後方排気延長形 PRO-TECメカ〈水量サーボ〉 側面近接10mm

GT-1670AW-TB BL

給湯	TG	33.6kW（28,900kcal/h）
	LPG	33.6kW（2.40kg/h）
ふろ	TG	12.8kW（11,000kcal/h）
	LPG	12.8kW（0.91kg/h）
同時	TG	43.7kW（37,600kcal/h）
	LPG	43.7kW（3.12kg/h）

（TGは13Aの値です。12Aは若干小さくなります。）
【排気延長】7m4曲がり以内 【排気筒径】φ100

給水・給湯接続	ガス種	品コード
R3/4（20A）	LPG	020D201
R3/4（20A）	12A・13A	020D207
R1/2（15A）	LPG	020D211
R1/2（15A）	12A・13A	020D217

希望小売価格
¥419,320（税抜¥381,200）

リモコンセット価格（本体＋別売リモコン）
RC-K001EWマルチセット ¥61,930（税抜¥56,300）

マルチリモコンセット価格
¥481,250（税抜¥437,500）

必要別売部材		
循環アダプターJX-F	0709084	¥9,900（税抜¥9,000）
リモコンコードS（2心）8A	0700075	¥4,070（税抜¥3,700）
リモコンコードM（2心）8A	0700166	¥4,070（税抜¥3,700）

その他別売部材		
排気アダプターTB100	0700089	¥22,220（税抜¥20,200）
排気アダプターTB101（本体は特注仕様になります）	0700562	¥22,220（税抜¥20,200）
扉内ケースTC-4	0706521	¥15,290（税抜¥13,900）

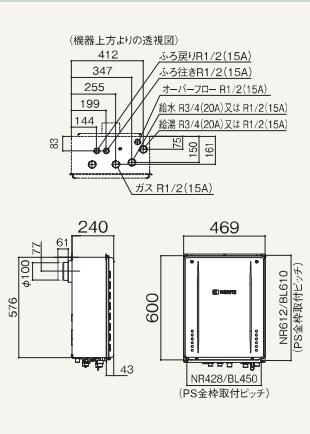

●ご購入・お取り替えに際しては、施工条件や水道圧などにより能力または使い勝手に差が生じる事があります。くわしくは販売店または弊社までご相談ください。
●ご家庭での使用を前提に設計しておりますので、給湯を連続して60分以上ご使用になりますと、消し忘れ防止のため燃焼をストップします。

部材などくわしくは P.199～ をご覧ください。

スタンダード フルオート

エコ運転 ごきげんオート スマートクリーン マイルド追いだき フレックス保温 追いだき たし湯 たし水 沸上予約 Q機能 低温度出湯 省電力モード 点検お知らせ ターボ給湯 設計上の標準使用期間10年 Q21
SKB対応★2 QU-1対応★1 おそうじ浴槽 自動排水栓 観覧ルック連動★1 エネボ対応 JVC対応★1 低NOx グリーン購入法適合商品 12A・13Aのみ
★1 RC-K001系マルチリモコンに対応します。
★2 SKB-300シリーズに対応

リモコン

●無線LAN対応高機能リモコン
RC-K001EWマルチセット
0709972
¥61,930(税抜¥56,300)
※インターホン付もあります。
音声ガイド

浴室リモコン

台所リモコン
エネルック

●ベーシックリモコン
RC-J101Eマルチセット
0708134
¥42,680(税抜¥38,800)
音声ガイド

浴室リモコンRC-J101SE 0708185
¥21,340(税抜¥19,400)

台所リモコン
RC-J101ME
0708184
¥21,340
(税抜¥19,400)
エネルック

●追加リモコン
※サブリモコンのみでは使用できません。
サブリモコン RC-8001A〈非防水形〉
0702956
¥14,740(税抜¥13,400)
ふろ自動スイッチ付サブリモコン
RC-8001AJ〈非防水形〉
0702965
¥17,490(税抜¥15,900)
浴室サブリモコンRC-8001B〈防水形〉
0703171
¥19,030(税抜¥17,300)
音声ガイド

〈リモコンコード〉
浴室リモコン・浴室サブリモコン
リモコンコードS(2心) 8A 0700075 ¥4,070(税抜¥3,700)
台所リモコン・サブリモコン・ふろ自動スイッチ付サブリモコン
リモコンコードM(2心) 8A 0700166 ¥4,070(税抜¥3,700)

記載以外の入れ替えリモコンは P.22 をご覧ください。

24号給湯タイプ PS扉内上方排気延長形 PRO-TECメカ〈水量サーボ〉 側面近接10mm

GT-2470AW-H BL

給湯	TG	50.5kW(43,400kcal/h)
	LPG	50.5kW(3.61kg/h)
ふろ	TG	12.8kW(11,000kcal/h)
	LPG	12.8kW(0.91kg/h)
同時	TG	64.0kW(55,000kcal/h)
	LPG	64.0kW(4.57kg/h)

(TGは13Aの値です。12Aは若干小さくなります。)
【排気延長】7m4曲がり以内 【排気筒径】φ100

給水・給湯接続	ガス種	品コード
R3/4(20A)	LPG	0272E01
R3/4(20A)	12A・13A	0272E07

希望小売価格
¥484,220(税抜¥440,200)

リモコンセット価格(本体+別売リモコン)
RC-K001EWマルチセット ¥61,930(税抜¥56,300)

マルチリモコンセット価格
¥546,150(税抜¥496,500)

必要別売部材

循環アダプターJX-F	0709084	¥9,900(税抜¥9,000)
リモコンコードS(2心)8A	0700075	¥4,070(税抜¥3,700)
リモコンコードM(2心)8A	0700166	¥4,070(税抜¥3,700)
排気アダプターH100S	0701157	¥6,930(税抜¥6,300)
排気アダプターH100L	0701156	¥22,220(税抜¥20,200)

その他別売部材

扉内ケースTC-4	0706521	¥15,290(税抜¥13,900)
壁掛金具CRUセット※	0700231	¥2,640(税抜¥2,400)

※壁掛設置する場合は、壁掛金具CRUセットが必要です。

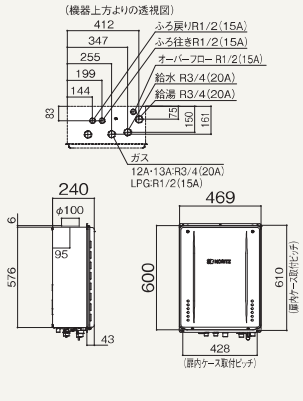

20号給湯タイプ PS扉内上方排気延長形 PRO-TECメカ〈水量サーボ〉 側面近接10mm

GT-2070AW-H BL

給湯	TG	42.1kW(36,200kcal/h)
	LPG	42.1kW(3.01kg/h)
ふろ	TG	12.8kW(11,000kcal/h)
	LPG	12.8kW(0.91kg/h)
同時	TG	54.8kW(47,100kcal/h)
	LPG	54.8kW(3.91kg/h)

(TGは13Aの値です。12Aは若干小さくなります。)
【排気延長】7m4曲がり以内 【排気筒径】φ100

給水・給湯接続	ガス種	品コード
R3/4(20A)	LPG	0273E01
R3/4(20A)	12A・13A	0273E07
R1/2(15A)	LPG	0273E11
R1/2(15A)	12A・13A	0273E17

希望小売価格
¥455,840(税抜¥414,400)

リモコンセット価格(本体+別売リモコン)
RC-K001EWマルチセット ¥61,930(税抜¥56,300)

マルチリモコンセット価格
¥517,770(税抜¥470,700)

必要別売部材

循環アダプターJX-F	0709084	¥9,900(税抜¥9,000)
リモコンコードS(2心)8A	0700075	¥4,070(税抜¥3,700)
リモコンコードM(2心)8A	0700166	¥4,070(税抜¥3,700)
排気アダプターH100S	0701157	¥6,930(税抜¥6,300)
排気アダプターH100L	0701156	¥22,220(税抜¥20,200)

その他別売部材

扉内ケースTC-4	0706521	¥15,290(税抜¥13,900)
壁掛金具CRUセット※	0700231	¥2,640(税抜¥2,400)

※壁掛設置する場合は、壁掛金具CRUセットが必要です。

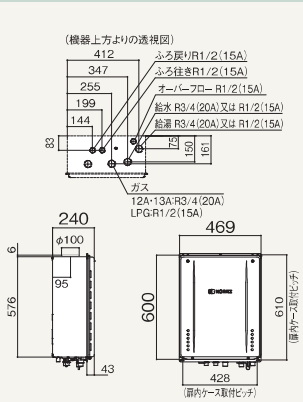

16号給湯タイプ PS扉内上方排気延長形 PRO-TECメカ〈水量サーボ〉 側面近接10mm

GT-1670AW-H BL

給湯	TG	33.6kW(28,900kcal/h)
	LPG	33.6kW(2.40kg/h)
ふろ	TG	12.8kW(11,000kcal/h)
	LPG	12.8kW(0.91kg/h)
同時	TG	43.7kW(37,600kcal/h)
	LPG	43.7kW(3.12kg/h)

(TGは13Aの値です。12Aは若干小さくなります。)
【排気延長】7m4曲がり以内 【排気筒径】φ100

給水・給湯接続	ガス種	品コード
R3/4(20A)	LPG	020D301
R3/4(20A)	12A・13A	020D307
R1/2(15A)	LPG	020D311
R1/2(15A)	12A・13A	020D317

希望小売価格
¥419,320(税抜¥381,200)

リモコンセット価格(本体+別売リモコン)
RC-K001EWマルチセット ¥61,930(税抜¥56,300)

マルチリモコンセット価格
¥481,250(税抜¥437,500)

必要別売部材

循環アダプターJX-F	0709084	¥9,900(税抜¥9,000)
リモコンコードS(2心)8A	0700075	¥4,070(税抜¥3,700)
リモコンコードM(2心)8A	0700166	¥4,070(税抜¥3,700)
排気アダプターH100S	0701157	¥6,930(税抜¥6,300)
排気アダプターH100L	0701156	¥22,220(税抜¥20,200)

その他別売部材

扉内ケースTC-4	0706521	¥15,290(税抜¥13,900)
壁掛金具CRUセット※	0700231	¥2,640(税抜¥2,400)

※壁掛設置する場合は、壁掛金具CRUセットが必要です。

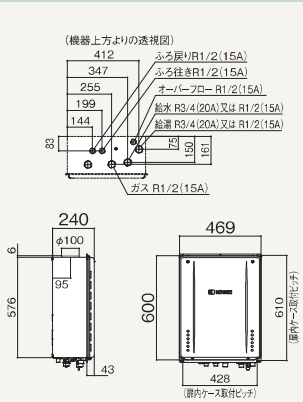

部材などくわしくは P.199~ をご覧ください。

本カタログに記載しております全商品の価格は希望小売価格です。また税込価格(税抜価格)をそれぞれ記しております。

スタンダード フルオート

ごきげんオート / スマート配管クリーン★3 / 自動ふろ配管クリーン★4 / マイルド追いだき / 気くばりふろ保温 / 追いだき / たし湯 / たし水 / 沸上予約 / Q機能 / 低温度出湯 / 省電力モード / 点検お知らせ / ターボ給湯 / 設計上の標準使用期間10年

SKB対応★5 / QU-1対応★1★2 / おそうじ浴槽 / 自動排水栓 / 電気バス釜連動★1 / エネポ対応★3 / JVC対応★1 / グリーン購入法適合商品

★1 RC-K001系マルチリモコンに対応します。(24号・20号)
★2 RC-9001系マルチリモコンに対応します。(16号) ★3 24号・20号 ★4 16号 ★5 SKB-300シリーズのみ対応(24号・20号)

リモコン

注意！ この機器は屋内設置形です。屋外・浴室内には絶対設置しないでください。

24号・20号用

●無線LAN対応高機能リモコン
RC-K001EW
マルチセット
0709972
¥61,930(税抜¥56,300)
※インターホン付もあります。

浴室リモコン

台所リモコン

●ベーシックリモコン
RC-J101Eマルチセット
0708134
¥42,680(税抜¥38,800)

浴室リモコンRC-J101SE 0708185
¥21,340(税抜¥19,400)

台所リモコン
RC-J101ME
0708184
¥21,340
(税抜¥19,400)

16号用

●ベーシックリモコン
RC-J101マルチセット
0708183
¥42,680(税抜¥38,800)

浴室リモコンRC-J101S 0708187
¥21,340(税抜¥19,400)

台所リモコン
RC-J101M
0708186
¥21,340
(税抜¥19,400)

●追加リモコン
※サブリモコンのみでは使用できません。
サブリモコン RC-8001A〈非防水形〉
0702956
¥14,740(税抜¥13,400)
ふろ自動スイッチ付サブリモコン
RC-8001AJ〈非防水形〉
0702965
¥17,490(税抜¥15,900)
浴室サブリモコンRC-8001B〈防水形〉
0703171
¥19,030(税抜¥17,300)

〈リモコンコード〉
浴室リモコン・浴室サブリモコン
リモコンコードS(2心) 8A 0700075 ¥4,070(税抜¥3,700)
台所リモコン・サブリモコン・ふろ自動スイッチ付サブリモコン
リモコンコードM(2心) 8A 0700166 ¥4,070(税抜¥3,700)

記載以外の入れ替えリモコンは P.22 をご覧ください。

24号給湯タイプ 屋内壁掛／強制給排気形 PRO-TECメカ〈水量サーボ〉 特監法対象商品

New GT-2470AW-SFF BL

給湯	TG	52.3kW(45,000kcal/h)
	LPG	52.3kW(3.74kg/h)
ふろ	TG	11.6kW(10,000kcal/h)
	LPG	11.6kW(0.83kg/h)
同時	TG	64.0kW(55,000kcal/h)
	LPG	64.0kW(4.57kg/h)

(TGは13Aの値です。12Aは若干小さくなります。)
【給排気延長】7m4曲がり以内 【給排気筒径】φ100(2本管)

給水・給湯接続	ガス種	品コード
R3/4(20A)	LPG	023D101
R3/4(20A)	12A・13A	023D107

希望小売価格
¥480,590(税抜¥436,900)

リモコンセット価格(本体＋別売リモコン)
RC-K001EWマルチセット ¥61,930(税抜¥56,300)

マルチリモコンセット価格
¥542,520(税抜¥493,200)

必要別売部材

循環アダプターJX-F	0709084	¥9,900(税抜¥9,000)
FF-100トップ 200型	注)0700239	¥32,450(税抜¥29,500)
リモコンコードS(2心) 8A	0700075	¥4,070(税抜¥3,700)
リモコンコードM(2心) 8A	0700166	¥4,070(税抜¥3,700)

その他別売部材

配管カバーH32-K(450)	0700130	¥7,480(税抜¥6,800)
据置台D29	0700093	¥17,820(税抜¥16,200)
FF-100トップA 200型(近接直出し)	0700382	¥42,900(税抜¥39,000)

注)給排気トップは現場の壁厚に応じたサイズをお選びください。

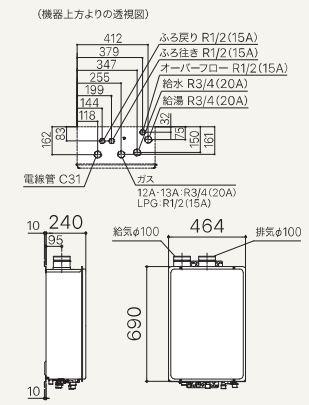

20号給湯タイプ 屋内壁掛／強制給排気形 PRO-TECメカ〈水量サーボ〉 特監法対象商品

New GT-2070AW-SFF BL

給湯	TG	43.6kW(37,500kcal/h)
	LPG	43.6kW(3.11kg/h)
ふろ	TG	11.6kW(10,000kcal/h)
	LPG	11.6kW(0.83kg/h)
同時	TG	55.2kW(47,500kcal/h)
	LPG	55.2kW(3.94kg/h)

(TGは13Aの値です。12Aは若干小さくなります。)
【給排気延長】7m4曲がり以内 【給排気筒径】φ100(2本管)

給水・給湯接続	ガス種	品コード
R3/4(20A)	LPG	023D301
R3/4(20A)	12A・13A	023D307
R1/2(15A)	LPG	023D311
R1/2(15A)	12A・13A	023D317

希望小売価格
¥451,000(税抜¥410,000)

リモコンセット価格(本体＋別売リモコン)
RC-K001EWマルチセット ¥61,930(税抜¥56,300)

マルチリモコンセット価格
¥512,930(税抜¥466,300)

必要別売部材

循環アダプターJX-F	0709084	¥9,900(税抜¥9,000)
FF-100トップ 200型	注)0700239	¥32,450(税抜¥29,500)
リモコンコードS(2心) 8A	0700075	¥4,070(税抜¥3,700)
リモコンコードM(2心) 8A	0700166	¥4,070(税抜¥3,700)

その他別売部材

配管カバーH32-K(450)	0700130	¥7,480(税抜¥6,800)
据置台D29	0700093	¥17,820(税抜¥16,200)
FF-100トップA 200型(近接直出し)	0700382	¥42,900(税抜¥39,000)

注)給排気トップは現場の壁厚に応じたサイズをお選びください。

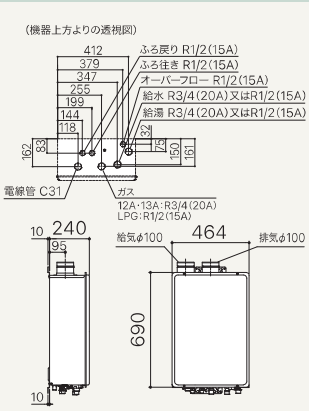

16号給湯タイプ 屋内壁掛／強制給排気形 PRO-TECメカ〈水量サーボ〉 特監法対象商品

GT-1651AWX-FFA-2 BL

給湯	TG	34.9kW(30,000kcal/h)
	LPG	34.9kW(2.49kg/h)
ふろ	TG	11.6kW(10,000kcal/h)
	LPG	11.6kW(0.83kg/h)
同時	TG	46.5kW(40,000kcal/h)
	LPG	46.5kW(3.32kg/h)

(TGは13Aの値です。12Aは若干小さくなります。)
【給排気延長】7m3曲がり以内 【給排気筒径】φ120(2重管)

給水・給湯接続	ガス種	品コード
R3/4(20A)	LPG	0142A01
R3/4(20A)	12A・13A	0142A07
R1/2(15A)	LPG	0142A11
R1/2(15A)	12A・13A	0142A17

希望小売価格
¥413,270(税抜¥375,700)

リモコンセット価格(本体＋別売リモコン)
RC-J101マルチセット ¥42,680(税抜¥38,800)

マルチリモコンセット価格
¥455,950(税抜¥414,500)

必要別売部材

循環アダプターJX-F	0709084	¥9,900(税抜¥9,000)
FF-120トップ 200型	注)0700243	¥25,190(税抜¥22,900)
リモコンコードS(2心) 8A	0700075	¥4,070(税抜¥3,700)
リモコンコードM(2心) 8A	0700166	¥4,070(税抜¥3,700)

その他別売部材

配管カバーH45-K(450)	0759600	¥7,480(税抜¥6,800)
据置台D41	0701440	¥17,820(税抜¥16,200)
FF-120Aアダプター200型※(近接直出し)	0700343	¥11,990(税抜¥10,900)

※近接設置する場合は、「90°エルボ」では対応不可のため、必ずFF-120トップと組み合わせてご使用ください。
注)給排気トップは現場の壁厚に応じたサイズをお選びください。

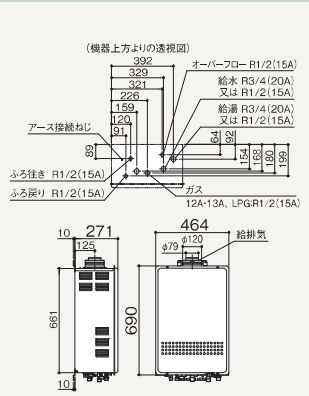

●F・FFA・FFBなどの屋内設置形の給湯機器の工事は、「ガス消費機器設置監督者」または「液化石油ガス設備士」の監督のもとおこなってください。
●ご購入・お取り替えに際しては、施工条件や水道圧などにより能力または使い勝手に差が生じる事があります。くわしくは販売店または弊社までご相談ください。
●ご家庭での使用を前提に設計しておりますので、給湯を連続して60分以上ご使用になりますと、消し忘れ防止のため燃焼をストップします。

部材などくわしくは P.199～ をご覧ください。

本カタログに記載しております全商品の価格は希望小売価格です。また税込価格(税抜価格)をそれぞれ記しております。

シンプル オート

エコ運転 マイルド追いだき フレックス保温 追いだき たし湯 たし水 沸上予約 Q機能 低温度出湯 省電力モード 点検お知らせ ターボ給湯
SKB対応 ★2 QU-1対応 ★1 おそうじ浴槽 自動排水栓 観覧ﾌﾟﾗｽ連動 ★1 エネポ対応 JVC対応 ★1 低NOx グリーン購入法適合商品
設計上の標準使用期間 10年 Q21 12A・13Aのみ
★1 RC-K001系マルチリモコンに対応します。
★2 SKB-300シリーズに対応

リモコン

●無線LAN対応高機能リモコン
RC-K001EWマルチセット
0709972
¥61,930(税抜¥56,300)
※インターホン付もあります。
音声ガイド

浴室リモコン

台所リモコン
エネルック

●ベーシックリモコン
RC-J101Eマルチセット
0708134
¥42,680(税抜¥38,800)
音声ガイド

浴室リモコンRC-J101SE 0708185
¥21,340(税抜¥19,400)

台所リモコン
RC-J101ME
0708184
¥21,340
(税抜¥19,400)
エネルック

●追加リモコン
※サブリモコンのみでは使用できません。
サブリモコン RC-8001A〈非防水形〉
0702956
¥14,740(税抜¥13,400)
ふろ自動スイッチ付サブリモコン
RC-8001AJ〈非防水形〉
0702965
¥17,490(税抜¥15,900)
浴室サブリモコンRC-8001B〈防水形〉
0703171
¥19,030(税抜¥17,300)
音声ガイド

〈リモコンコード〉
浴室リモコン・浴室サブリモコン
リモコンコードS(2心) 8A 0700075 ¥4,070(税抜¥3,700)
台所リモコン・サブリモコン・ふろ自動スイッチ付サブリモコン
リモコンコードM(2心) 8A 0700166 ¥4,070(税抜¥3,700)

記載以外の入れ替えリモコンは P.22 をご覧ください。

24号給湯タイプ 屋外壁掛形 PRO-TECメカ〈水量サーボ〉 側面近接10mm

GT-2470SAW BL

給湯	TG	50.5kW(43,400kcal/h)
	LPG	50.5kW(3.61kg/h)
ふろ	TG	12.8kW(11,000kcal/h)
	LPG	12.8kW(0.91kg/h)
同時	TG	64.0kW(55,000kcal/h)
	LPG	64.0kW(4.57kg/h)

(TGは13Aの値です。12Aは若干小さくなります。)

給水・給湯接続	ガス種	品コード
R3/4(20A)	LPG	0292C01
R3/4(20A)	12A・13A	0292C07

希望小売価格
¥417,890(税抜¥379,900)

リモコンセット価格(本体+別売リモコン)
RC-K001EWマルチセット ¥61,930(税抜¥56,300)

マルチリモコンセット価格
¥479,820(税抜¥436,200)

必要別売部材		
循環アダプターJX-F	0709084	¥9,900(税抜¥9,000)
リモコンコードS(2心)8A	0700075	¥4,070(税抜¥3,700)
リモコンコードM(2心)8A	0700166	¥4,070(税抜¥3,700)

その他別売部材		
排気カバーC123	0708354	¥7,700(税抜¥7,000)
アルコーブ排気カバーL40	0708355	¥12,210(税抜¥11,100)
配管カバーH68-K-450-W	0708188	¥7,480(税抜¥6,800)
据置台D66-450-W	0708360	¥17,820(税抜¥16,200)
据置用架台KD-13H-W	0708363	¥26,510(税抜¥24,100)

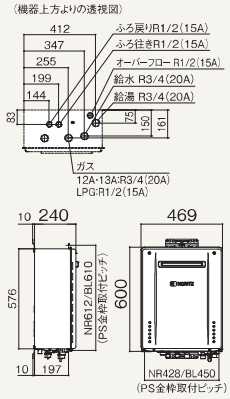

20号給湯タイプ 屋外壁掛形 PRO-TECメカ〈水量サーボ〉 側面近接10mm

GT-2070SAW BL

給湯	TG	42.1kW(36,200kcal/h)
	LPG	42.1kW(3.01kg/h)
ふろ	TG	12.8kW(11,000kcal/h)
	LPG	12.8kW(0.91kg/h)
同時	TG	54.8kW(47,100kcal/h)
	LPG	54.8kW(3.91kg/h)

(TGは13Aの値です。12Aは若干小さくなります。)

給水・給湯接続	ガス種	品コード
R3/4(20A)	LPG	0294A01
R3/4(20A)	12A・13A	0294A07
R1/2(15A)	LPG	0294A11
R1/2(15A)	12A・13A	0294A17

希望小売価格
¥389,070(税抜¥353,700)

リモコンセット価格(本体+別売リモコン)
RC-K001EWマルチセット ¥61,930(税抜¥56,300)

マルチリモコンセット価格
¥451,000(税抜¥410,000)

必要別売部材		
循環アダプターJX-F	0709084	¥9,900(税抜¥9,000)
リモコンコードS(2心)8A	0700075	¥4,070(税抜¥3,700)
リモコンコードM(2心)8A	0700166	¥4,070(税抜¥3,700)

その他別売部材		
排気カバーC123	0708354	¥7,700(税抜¥7,000)
アルコーブ排気カバーL40	0708355	¥12,210(税抜¥11,100)
配管カバーH68-K-450-W	0708188	¥7,480(税抜¥6,800)
据置台D66-450-W	0708360	¥17,820(税抜¥16,200)
据置用架台KD-13H-W	0708363	¥26,510(税抜¥24,100)

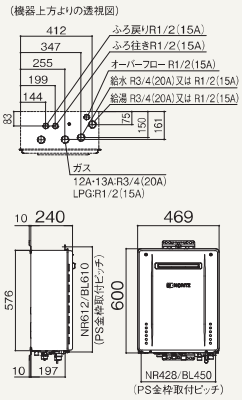

16号給湯タイプ 屋外壁掛形 PRO-TECメカ〈水量サーボ〉 側面近接10mm

GT-1670SAW BL

給湯	TG	33.6kW(28,900kcal/h)
	LPG	33.6kW(2.40kg/h)
ふろ	TG	12.8kW(11,000kcal/h)
	LPG	12.8kW(0.91kg/h)
同時	TG	43.7kW(37,600kcal/h)
	LPG	43.7kW(3.12kg/h)

(TGは13Aの値です。12Aは若干小さくなります。)

給水・給湯接続	ガス種	品コード
R3/4(20A)	LPG	020D401
R3/4(20A)	12A・13A	020D407
R1/2(15A)	LPG	020D411
R1/2(15A)	12A・13A	020D417

希望小売価格
¥352,550(税抜¥320,500)

リモコンセット価格(本体+別売リモコン)
RC-K001EWマルチセット ¥61,930(税抜¥56,300)

マルチリモコンセット価格
¥414,480(税抜¥376,800)

必要別売部材		
循環アダプターJX-F	0709084	¥9,900(税抜¥9,000)
リモコンコードS(2心)8A	0700075	¥4,070(税抜¥3,700)
リモコンコードM(2心)8A	0700166	¥4,070(税抜¥3,700)

その他別売部材		
排気カバーC123	0708354	¥7,700(税抜¥7,000)
アルコーブ排気カバーL40	0708355	¥12,210(税抜¥11,100)
配管カバーH68-K-450-W	0708188	¥7,480(税抜¥6,800)
据置台D66-450-W	0708360	¥17,820(税抜¥16,200)
据置用架台KD-13H-W	0708363	¥26,510(税抜¥24,100)

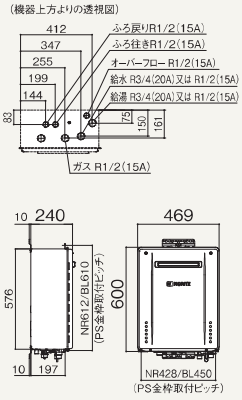

部材などくわしくは P.199～ をご覧ください。

本カタログに記載しております全商品の価格は希望小売価格です。また税込価格(税抜価格)をそれぞれ記しております。

シンプル オート

エコ運転 マイルド追いだき フレックス保温 追いだき たし湯 たし水 沸上予約 Q機能 低温度出湯 省電力モード 点検お知らせ ターボ給湯
SKB対応 ★2 QU-1対応 ★1 おそうじ浴槽 自動排水栓 風呂バス連動 ★1 エネポ対応 JVC対応 ★1 低NOx グリーン購入法適合商品
設計上の標準使用期間 10年 Q21 12A・13Aのみ
★1 RC-K001系マルチリモコンに対応します。
★2 SKB-300シリーズに対応

リモコン

●無線LAN対応高機能リモコン
RC-K001EWマルチセット
0709972
¥61,930(税抜¥56,300)
※インターホン付もあります。
音声ガイド

浴室リモコン

台所リモコン
エネルック

●ベーシックリモコン
RC-J101Eマルチセット
0708134
¥42,680(税抜¥38,800)
音声ガイド

浴室リモコンRC-J101SE 0708185
¥21,340(税抜¥19,400)

台所リモコン
RC-J101ME
0708184
¥21,340
(税抜¥19,400)
エネルック

●追加リモコン
※サブリモコンのみでは使用できません。
サブリモコン RC-8001A〈非防水形〉
0702956
¥14,740(税抜¥13,400)
音声ガイド
ふろ自動スイッチ付サブリモコン
RC-8001AJ〈非防水形〉
0702965
¥17,490(税抜¥15,900)
浴室サブリモコンRC-8001B〈防水形〉
0703171
¥19,030(税抜¥17,300)

〈リモコンコード〉
浴室リモコン・浴室サブリモコン
リモコンコードS(2心) 8A 0700075 ¥4,070(税抜¥3,700)
台所リモコン・サブリモコン・ふろ自動スイッチ付サブリモコン
リモコンコードM(2心) 8A 0700166 ¥4,070(税抜¥3,700)

記載以外の入れ替えリモコンは P.22 をご覧ください。

24号給湯タイプ PS標準設置形 PRO-TECメカ〈水量サーボ〉 側面近接10mm

GT-2470SAW-PS BL

給湯	TG	50.5kW(43,400kcal/h)
	LPG	50.5kW(3.61kg/h)
ふろ	TG	12.8kW(11,000kcal/h)
	LPG	12.8kW(0.91kg/h)
同時	TG	64.0kW(55,000kcal/h)
	LPG	64.0kW(4.57kg/h)

(TGは13Aの値です。12Aは若干小さくなります。)

給水・給湯接続	ガス種	品コード
R3/4(20A)	LPG	0292D01
R3/4(20A)	12A・13A	0292D07

希望小売価格
¥417,890(税抜¥379,900)

リモコンセット価格(本体+別売リモコン)
RC-K001EWマルチセット ¥61,930(税抜¥56,300)

マルチリモコンセット価格
¥479,820(税抜¥436,200)

必要別売部材

循環アダプターJX-F	0709084	¥9,900(税抜¥9,000)
リモコンコードS(2心) 8A	0700075	¥4,070(税抜¥3,700)
リモコンコードM(2心) 8A	0700166	¥4,070(税抜¥3,700)

その他別売部材

アルコーブ排気カバーL40	0708355	¥12,210(税抜¥11,100)

★アルコーブ排気カバーを取り付けることによりPSアルコーブ設置ができます。

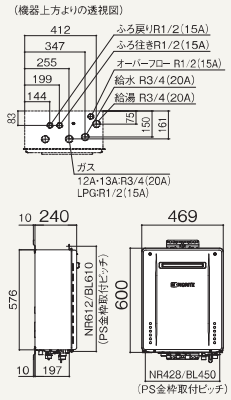

20号給湯タイプ PS標準設置形 PRO-TECメカ〈水量サーボ〉 側面近接10mm

GT-2070SAW-PS BL

給湯	TG	42.1kW(36,200kcal/h)
	LPG	42.1kW(3.01kg/h)
ふろ	TG	12.8kW(11,000kcal/h)
	LPG	12.8kW(0.91kg/h)
同時	TG	54.8kW(47,100kcal/h)
	LPG	54.8kW(3.91kg/h)

(TGは13Aの値です。12Aは若干小さくなります。)

給水・給湯接続	ガス種	品コード
R3/4(20A)	LPG	0294B01
R3/4(20A)	12A・13A	0294B07
R1/2(15A)	LPG	0294B11
R1/2(15A)	12A・13A	0294B17

希望小売価格
¥389,070(税抜¥353,700)

リモコンセット価格(本体+別売リモコン)
RC-K001EWマルチセット ¥61,930(税抜¥56,300)

マルチリモコンセット価格
¥451,000(税抜¥410,000)

必要別売部材

循環アダプターJX-F	0709084	¥9,900(税抜¥9,000)
リモコンコードS(2心) 8A	0700075	¥4,070(税抜¥3,700)
リモコンコードM(2心) 8A	0700166	¥4,070(税抜¥3,700)

その他別売部材

アルコーブ排気カバーL40	0708355	¥12,210(税抜¥11,100)

★アルコーブ排気カバーを取り付けることによりPSアルコーブ設置ができます。

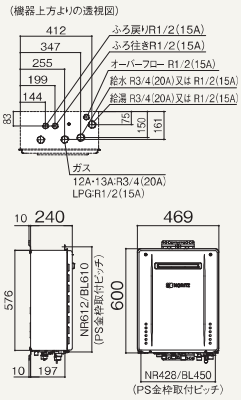

16号給湯タイプ PS標準設置形 PRO-TECメカ〈水量サーボ〉 側面近接10mm

GT-1670SAW-PS BL

給湯	TG	33.6kW(28,900kcal/h)
	LPG	33.6kW(2.40kg/h)
ふろ	TG	12.8kW(11,000kcal/h)
	LPG	12.8kW(0.91kg/h)
同時	TG	43.7kW(37,600kcal/h)
	LPG	43.7kW(3.12kg/h)

(TGは13Aの値です。12Aは若干小さくなります。)

給水・給湯接続	ガス種	品コード
R3/4(20A)	LPG	020D501
R3/4(20A)	12A・13A	020D507
R1/2(15A)	LPG	020D511
R1/2(15A)	12A・13A	020D517

希望小売価格
¥352,550(税抜¥320,500)

リモコンセット価格(本体+別売リモコン)
RC-K001EWマルチセット ¥61,930(税抜¥56,300)

マルチリモコンセット価格
¥414,480(税抜¥376,800)

必要別売部材

循環アダプターJX-F	0709084	¥9,900(税抜¥9,000)
リモコンコードS(2心) 8A	0700075	¥4,070(税抜¥3,700)
リモコンコードM(2心) 8A	0700166	¥4,070(税抜¥3,700)

その他別売部材

アルコーブ排気カバーL40	0708355	¥12,210(税抜¥11,100)

★アルコーブ排気カバーを取り付けることによりPSアルコーブ設置ができます。

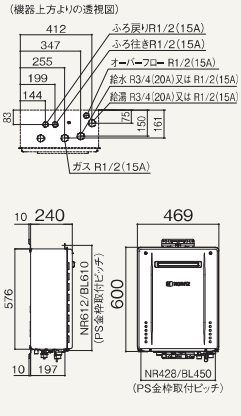

●ご購入・お取り替えに際しては、施工条件や水道圧などにより能力または使い勝手に差が生じる事があります。くわしくは販売店または弊社までご相談ください。
●ご家庭での使用を前提に設計しておりますので、給湯を連続して60分以上ご使用になりますと、消し忘れ防止のため燃焼をストップします。

部材などくわしくは P.199~ をご覧ください。

シンプル オート

エコ運転 マイルド追いだき フレックス保温 追いだき たし湯 たし水 沸上予約 Q機能 低温度出湯 省電力モード 点検お知らせ ターボ給湯
SKB対応 ★2 QU-1対応 ★1 おそうじ浴槽 自動排水栓 観覧/入浴連動 ★1 エネボ対応 JVC対応 ★1 低NOx グリーン購入法適合商品
設計上の標準使用期間 10年 Q21 12A・13Aのみ
★1 RC-K001系マルチリモコンに対応します。
★2 SKB-300シリーズに対応

リモコン

●無線LAN対応高機能リモコン
RC-K001EWマルチセット
0709972
¥61,930（税抜¥56,300）
※インターホン付もあります。
音声ガイド

浴室リモコン

台所リモコン
エネルック

●ベーシックリモコン
RC-J101Eマルチセット
0708134
¥42,680（税抜¥38,800）
音声ガイド

浴室リモコンRC-J101SE 0708185
¥21,340（税抜¥19,400）

台所リモコン
RC-J101ME
0708184
¥21,340
（税抜¥19,400）
エネルック

●追加リモコン
※サブリモコンのみでは使用できません。
サブリモコン RC-8001A〈非防水形〉
0702956
¥14,740（税抜¥13,400）
ふろ自動スイッチ付サブリモコン
RC-8001AJ〈非防水形〉
0702965
¥17,490（税抜¥15,900）
浴室サブリモコンRC-8001B〈防水形〉
0703171
¥19,030（税抜¥17,300）
音声ガイド

〈リモコンコード〉
浴室リモコン・浴室サブリモコン
リモコンコードS（2心）8A 0700075 ¥4,070（税抜¥3,700）
台所リモコン・サブリモコン・ふろ自動スイッチ付サブリモコン
リモコンコードM（2心）8A 0700166 ¥4,070（税抜¥3,700）

記載以外の入れ替えリモコンは P.22 をご覧ください。

24号給湯タイプ PS扉内設置形 PRO-TECメカ〈水量サーボ〉 側面近接10mm

GT-2470SAW-T BL

給湯	TG	50.5kW（43,400kcal/h）
	LPG	50.5kW（3.61kg/h）
ふろ	TG	12.8kW（11,000kcal/h）
	LPG	12.8kW（0.91kg/h）
同時	TG	64.0kW（55,000kcal/h）
	LPG	64.0kW（4.57kg/h）

（TGは13Aの値です。12Aは若干小さくなります。）
【排気延長】7m4曲がり以内 【排気筒径】φ100
・超高層設置にも対応可能（12A13Aのみ）

給水・給湯接続	ガス種	品コード
R3/4（20A）	LPG	0292E01
R3/4（20A）	12A・13A	0292E07

希望小売価格
¥428,560（税抜¥389,600）

リモコンセット価格（本体＋別売リモコン）
RC-K001EWマルチセット ¥61,930（税抜¥56,300）
マルチリモコンセット価格
¥490,490（税抜¥445,900）

必要別売部材

循環アダプターJX-F	0709084	¥9,900（税抜¥9,000）
リモコンコードS（2心）8A	0700075	¥4,070（税抜¥3,700）
リモコンコードM（2心）8A	0700166	¥4,070（税抜¥3,700）

その他別売部材

扉内アルコーブカバーTL-2	0701579	¥21,340（税抜¥19,400）
排気変更アダプターDCG（φ100用）	0700998	¥1,430（税抜¥1,300）
扉内ケースTC-4	0706521	¥15,290（税抜¥13,900）
配管カバーH68K-450-W	0708188	¥7,480（税抜¥6,800）
防振壁掛金具BK-1	0703764	¥14,300（税抜¥13,000）

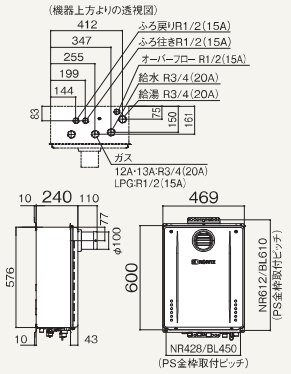

20号給湯タイプ PS扉内設置形 PRO-TECメカ〈水量サーボ〉 側面近接10mm

GT-2070SAW-T BL

給湯	TG	42.1kW（36,200kcal/h）
	LPG	42.1kW（3.01kg/h）
ふろ	TG	12.8kW（11,000kcal/h）
	LPG	12.8kW（0.91kg/h）
同時	TG	54.8kW（47,100kcal/h）
	LPG	54.8kW（3.91kg/h）

（TGは13Aの値です。12Aは若干小さくなります。）
【排気延長】7m4曲がり以内 【排気筒径】φ100

給水・給湯接続	ガス種	品コード
R3/4（20A）	LPG	0294C01
R3/4（20A）	12A・13A	0294C07
R1/2（15A）	LPG	0294C11
R1/2（15A）	12A・13A	0294C17

希望小売価格
¥399,740（税抜¥363,400）

リモコンセット価格（本体＋別売リモコン）
RC-K001EWマルチセット ¥61,930（税抜¥56,300）
マルチリモコンセット価格
¥461,670（税抜¥419,700）

必要別売部材

循環アダプターJX-F	0709084	¥9,900（税抜¥9,000）
リモコンコードS（2心）8A	0700075	¥4,070（税抜¥3,700）
リモコンコードM（2心）8A	0700166	¥4,070（税抜¥3,700）

その他別売部材

扉内アルコーブカバーTL-2	0701579	¥21,340（税抜¥19,400）
排気変更アダプターDCG（φ100用）	0700998	¥1,430（税抜¥1,300）
扉内ケースTC-4	0706521	¥15,290（税抜¥13,900）
配管カバーH68K-450-W	0708188	¥7,480（税抜¥6,800）
防振壁掛金具BK-1	0703764	¥14,300（税抜¥13,000）

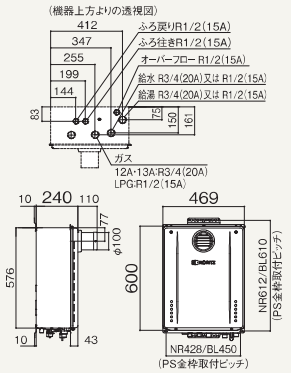

16号給湯タイプ PS扉内設置形 PRO-TECメカ〈水量サーボ〉 側面近接10mm

GT-1670SAW-T BL

給湯	TG	33.6kW（28,900kcal/h）
	LPG	33.6kW（2.40kg/h）
ふろ	TG	12.8kW（11,000kcal/h）
	LPG	12.8kW（0.91kg/h）
同時	TG	43.7kW（37,600kcal/h）
	LPG	43.7kW（3.12kg/h）

（TGは13Aの値です。12Aは若干小さくなります。）
【排気延長】7m4曲がり以内 【排気筒径】φ100

給水・給湯接続	ガス種	品コード
R3/4（20A）	LPG	020D601
R3/4（20A）	12A・13A	020D607
R1/2（15A）	LPG	020D611
R1/2（15A）	12A・13A	020D617

希望小売価格
¥363,220（税抜¥330,200）

リモコンセット価格（本体＋別売リモコン）
RC-K001EWマルチセット ¥61,930（税抜¥56,300）
マルチリモコンセット価格
¥425,150（税抜¥386,500）

必要別売部材

循環アダプターJX-F	0709084	¥9,900（税抜¥9,000）
リモコンコードS（2心）8A	0700075	¥4,070（税抜¥3,700）
リモコンコードM（2心）8A	0700166	¥4,070（税抜¥3,700）

その他別売部材

扉内アルコーブカバーTL-2	0701579	¥21,340（税抜¥19,400）
排気変更アダプターDCG（φ100用）	0700998	¥1,430（税抜¥1,300）
φ100-φ80レジューサS	0706828	¥5,500（税抜¥5,000）
φ100-φ80レジューサL	0706829	¥6,160（税抜¥5,600）
扉内ケースTC-4	0706521	¥15,290（税抜¥13,900）
配管カバーH68K-450-W	0708188	¥7,480（税抜¥6,800）
防振壁掛金具BK-1	0703764	¥14,300（税抜¥13,000）

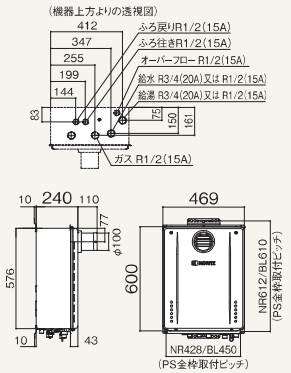

部材などくわしくは P.199～ をご覧ください。

本カタログに記載しております全商品の価格は希望小売価格です。また税込価格（税抜価格）をそれぞれ記しております。

シンプル オート

エコ運転 / マイルド追いだき / フレックス保温 / 追いだき / たし湯 / たし水 / 沸上予約 / Q機能 / 低温度出湯 / 省電力モード / 点検お知らせ / ターボ給湯
SKB対応 ★2 / QU-1対応 ★1 / おそうじ浴槽 自動排水栓 / 観覧ウス連動 ★1 / エネポ対応 / JVC対応 ★1 / 低NOx / グリーン購入法適合商品
設計上の標準使用期間 10年 Q21 12A・13Aのみ
★1 RC-K001系マルチリモコンに対応します。
★2 SKB-300シリーズに対応

リモコン

●無線LAN対応高機能リモコン
RC-K001EWマルチセット
0709972
¥61,930（税抜¥56,300）
※インターホン付もあります。
音声ガイド

浴室リモコン

台所リモコン
エネルック

●ベーシックリモコン
RC-J101Eマルチセット
0708134
¥42,680（税抜¥38,800）
音声ガイド

浴室リモコンRC-J101SE 0708185
¥21,340（税抜¥19,400）

台所リモコン
RC-J101ME
0708184
¥21,340
（税抜¥19,400）
エネルック

●追加リモコン
※サブリモコンのみでは使用できません。
サブリモコン RC-8001A〈非防水形〉
0702956
¥14,740（税抜¥13,400）
音声ガイド
ふろ自動スイッチ付サブリモコン
RC-8001AJ〈非防水形〉
0702965
¥17,490（税抜¥15,900）
浴室サブリモコンRC-8001B〈防水形〉
0703171
¥19,030（税抜¥17,300）

〈リモコンコード〉
浴室リモコン・浴室サブリモコン
リモコンコードS（2心）8A 0700075 ¥4,070（税抜¥3,700）
台所リモコン・サブリモコン・ふろ自動スイッチ付サブリモコン
リモコンコードM（2心）8A 0700166 ¥4,070（税抜¥3,700）

記載以外の入れ替えリモコンは P.22 をご覧ください。

24号給湯タイプ PS扉内後方排気延長形 PRO-TECメカ〈水量サーボ〉 側面近接10mm

GT-2470SAW-TB BL

給湯	TG	50.5kW（43,400kcal/h）
	LPG	50.5kW（3.61kg/h）
ふろ	TG	12.8kW（11,000kcal/h）
	LPG	12.8kW（0.91kg/h）
同時	TG	64.0kW（55,000kcal/h）
	LPG	64.0kW（4.57kg/h）

（TGは13Aの値です。12Aは若干小さくなります。）
【排気延長】7m4曲がり以内 【排気筒径】φ100

給水・給湯接続	ガス種	品コード
R3/4（20A）	LPG	0292F01
R3/4（20A）	12A・13A	0292F07

希望小売価格
¥428,560（税抜¥389,600）

リモコンセット価格（本体＋別売リモコン）
RC-K001EWマルチセット ¥61,930（税抜¥56,300）

マルチリモコンセット価格
¥490,490（税抜¥445,900）

必要別売部材		
循環アダプターJX-F	0709084	¥9,900（税抜¥9,000）
リモコンコードS（2心）8A	0700075	¥4,070（税抜¥3,700）
リモコンコードM（2心）8A	0700166	¥4,070（税抜¥3,700）

その他別売部材		
排気アダプターTB100	0700089	¥22,220（税抜¥20,200）
排気アダプターTB101（本体は特注仕様になります）	0700562	¥22,220（税抜¥20,200）
扉内ケースTC-4	0706521	¥15,290（税抜¥13,900）

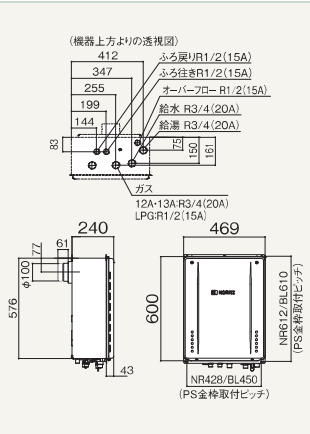

20号給湯タイプ PS扉内後方排気延長形 PRO-TECメカ〈水量サーボ〉 側面近接10mm

GT-2070SAW-TB BL

給湯	TG	42.1kW（36,200kcal/h）
	LPG	42.1kW（3.01kg/h）
ふろ	TG	12.8kW（11,000kcal/h）
	LPG	12.8kW（0.91kg/h）
同時	TG	54.8kW（47,100kcal/h）
	LPG	54.8kW（3.91kg/h）

（TGは13Aの値です。12Aは若干小さくなります。）
【排気延長】7m4曲がり以内 【排気筒径】φ100

給水・給湯接続	ガス種	品コード
R3/4（20A）	LPG	0294D01
R3/4（20A）	12A・13A	0294D07
R1/2（15A）	LPG	0294D11
R1/2（15A）	12A・13A	0294D17

希望小売価格
¥399,740（税抜¥363,400）

リモコンセット価格（本体＋別売リモコン）
RC-K001EWマルチセット ¥61,930（税抜¥56,300）

マルチリモコンセット価格
¥461,670（税抜¥419,700）

必要別売部材		
循環アダプターJX-F	0709084	¥9,900（税抜¥9,000）
リモコンコードS（2心）8A	0700075	¥4,070（税抜¥3,700）
リモコンコードM（2心）8A	0700166	¥4,070（税抜¥3,700）

その他別売部材		
排気アダプターTB100	0700089	¥22,220（税抜¥20,200）
排気アダプターTB101（本体は特注仕様になります）	0700562	¥22,220（税抜¥20,200）
扉内ケースTC-4	0706521	¥15,290（税抜¥13,900）

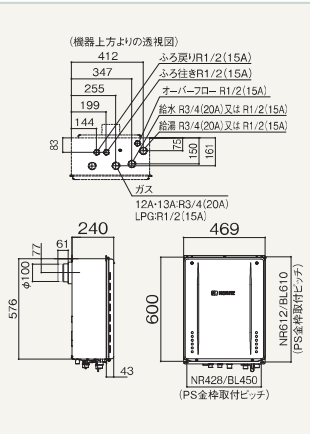

16号給湯タイプ PS扉内後方排気延長形 PRO-TECメカ〈水量サーボ〉 側面近接10mm

GT-1670SAW-TB BL

給湯	TG	33.6kW（28,900kcal/h）
	LPG	33.6kW（2.40kg/h）
ふろ	TG	12.8kW（11,000kcal/h）
	LPG	12.8kW（0.91kg/h）
同時	TG	43.7kW（37,600kcal/h）
	LPG	43.7kW（3.12kg/h）

（TGは13Aの値です。12Aは若干小さくなります。）
【排気延長】7m4曲がり以内 【排気筒径】φ100

給水・給湯接続	ガス種	品コード
R3/4（20A）	LPG	020D701
R3/4（20A）	12A・13A	020D707
R1/2（15A）	LPG	020D711
R1/2（15A）	12A・13A	020D717

希望小売価格
¥363,220（税抜¥330,200）

リモコンセット価格（本体＋別売リモコン）
RC-K001EWマルチセット ¥61,930（税抜¥56,300）

マルチリモコンセット価格
¥425,150（税抜¥386,500）

必要別売部材		
循環アダプターJX-F	0709084	¥9,900（税抜¥9,000）
リモコンコードS（2心）8A	0700075	¥4,070（税抜¥3,700）
リモコンコードM（2心）8A	0700166	¥4,070（税抜¥3,700）

その他別売部材		
排気アダプターTB100	0700089	¥22,220（税抜¥20,200）
排気アダプターTB101（本体は特注仕様になります）	0700562	¥22,220（税抜¥20,200）
扉内ケースTC-4	0706521	¥15,290（税抜¥13,900）

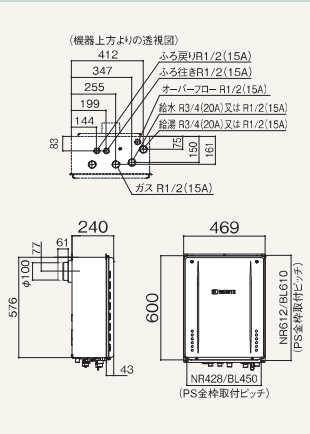

●ご購入・お取り替えに際しては、施工条件や水道圧などにより能力または使い勝手に差が生じる事があります。くわしくは販売店または弊社までご相談ください。
●ご家庭での使用を前提に設計しておりますので、給湯を連続して60分以上ご使用になりますと、消し忘れ防止のため燃焼をストップします。

部材などくわしくは P.199～ をご覧ください。

シンプル オート

エコ運転 マイルド追いだき フレックス保温 追いだき たし湯 たし水 沸上予約 Q機能 低温度出湯 省電力モード 点検お知らせ ターボ給湯
SKB対応 ★2 QU-1対応 ★1 おそうじ浴槽 自動排水栓 観るリモコン連動 ★1 エネボ対応 JVC対応 ★1 低NOx グリーン購入法適合商品
設計上の標準使用期間 10年 Q21 12A・13Aのみ
★1 RC-K001系マルチリモコンに対応します。
★2 SKB-300シリーズに対応

リモコン

●無線LAN対応高機能リモコン
RC-K001EWマルチセット
0709972
¥61,930(税抜¥56,300)
※インターホン付もあります。
音声ガイド

浴室リモコン

台所リモコン
エネルック

●ベーシックリモコン
RC-J101Eマルチセット
0708134
¥42,680(税抜¥38,800)
音声ガイド

浴室リモコンRC-J101SE 0708185
¥21,340(税抜¥19,400)

台所リモコン
RC-J101ME
0708184
¥21,340
(税抜¥19,400)
エネルック

●追加リモコン
※サブリモコンのみでは使用できません。
サブリモコン RC-8001A〈非防水形〉
0702956
¥14,740(税抜¥13,400)
ふろ自動スイッチ付サブリモコン
RC-8001AJ〈非防水形〉
0702965
¥17,490(税抜¥15,900)
浴室サブリモコンRC-8001B〈防水形〉
0703171
¥19,030(税抜¥17,300)
音声ガイド

〈リモコンコード〉
浴室リモコン・浴室サブリモコン
リモコンコードS(2心) 8A 0700075 ¥4,070(税抜¥3,700)
台所リモコン・サブリモコン・ふろ自動スイッチ付サブリモコン
リモコンコードM(2心) 8A 0700166 ¥4,070(税抜¥3,700)

記載以外の入れ替えリモコンは P.22 をご覧ください。

24号給湯タイプ PS扉内上方排気延長形 PRO-TECメカ〈水量サーボ〉 側面近接10mm

GT-2470SAW-H BL

給湯	TG	50.5kW(43,400kcal/h)
	LPG	50.5kW(3.61kg/h)
ふろ	TG	12.8kW(11,000kcal/h)
	LPG	12.8kW(0.91kg/h)
同時	TG	64.0kW(55,000kcal/h)
	LPG	64.0kW(4.57kg/h)

(TGは13Aの値です。12Aは若干小さくなります。)
【排気延長】7m4曲がり以内 【排気筒径】φ100

給水・給湯接続	ガス種	品コード
R3/4(20A)	LPG	0293A01
R3/4(20A)	12A・13A	0293A07

希望小売価格
¥428,560(税抜¥389,600)

リモコンセット価格(本体+別売リモコン)
RC-K001EWマルチセット ¥61,930(税抜¥56,300)

マルチリモコンセット価格
¥490,490(税抜¥445,900)

必要別売部材		
循環アダプターJX-F	0709084	¥9,900(税抜¥9,000)
リモコンコードS(2心)8A	0700075	¥4,070(税抜¥3,700)
リモコンコードM(2心)8A	0700166	¥4,070(税抜¥3,700)
排気アダプターH100S	0701157	¥6,930(税抜¥6,300)
排気アダプターH100L	0701156	¥22,220(税抜¥20,200)

その他別売部材		
扉内ケースTC-4	0706521	¥15,290(税抜¥13,900)
壁掛金具CRUセット※	0700231	¥2,640(税抜¥2,400)

※壁掛設置する場合は、壁掛金具CRUセットが必要です。

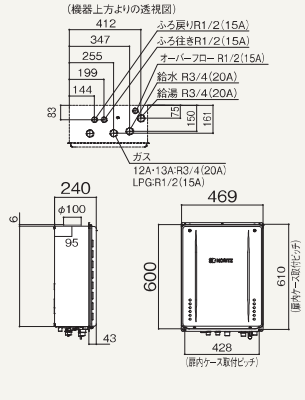

20号給湯タイプ PS扉内上方排気延長形 PRO-TECメカ〈水量サーボ〉 側面近接10mm

GT-2070SAW-H BL

給湯	TG	42.1kW(36,200kcal/h)
	LPG	42.1kW(3.01kg/h)
ふろ	TG	12.8kW(11,000kcal/h)
	LPG	12.8kW(0.91kg/h)
同時	TG	54.8kW(47,100kcal/h)
	LPG	54.8kW(3.91kg/h)

(TGは13Aの値です。12Aは若干小さくなります。)
【排気延長】7m4曲がり以内 【排気筒径】φ100

給水・給湯接続	ガス種	品コード
R3/4(20A)	LPG	0294E01
R3/4(20A)	12A・13A	0294E07
R1/2(15A)	LPG	0294E11
R1/2(15A)	12A・13A	0294E17

希望小売価格
¥399,740(税抜¥363,400)

リモコンセット価格(本体+別売リモコン)
RC-K001EWマルチセット ¥61,930(税抜¥56,300)

マルチリモコンセット価格
¥461,670(税抜¥419,700)

必要別売部材		
循環アダプターJX-F	0709084	¥9,900(税抜¥9,000)
リモコンコードS(2心)8A	0700075	¥4,070(税抜¥3,700)
リモコンコードM(2心)8A	0700166	¥4,070(税抜¥3,700)
排気アダプターH100S	0701157	¥6,930(税抜¥6,300)
排気アダプターH100L	0701156	¥22,220(税抜¥20,200)

その他別売部材		
扉内ケースTC-4	0706521	¥15,290(税抜¥13,900)
壁掛金具CRUセット※	0700231	¥2,640(税抜¥2,400)

※壁掛設置する場合は、壁掛金具CRUセットが必要です。

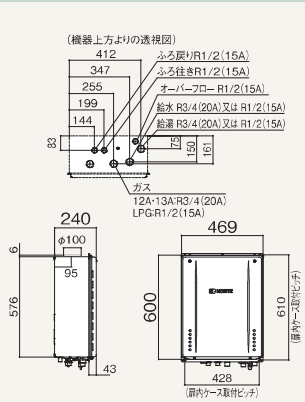

16号給湯タイプ PS扉内上方排気延長形 PRO-TECメカ〈水量サーボ〉 側面近接10mm

GT-1670SAW-H BL

給湯	TG	33.6kW(28,900kcal/h)
	LPG	33.6kW(2.40kg/h)
ふろ	TG	12.8kW(11,000kcal/h)
	LPG	12.8kW(0.91kg/h)
同時	TG	43.7kW(37,600kcal/h)
	LPG	43.7kW(3.12kg/h)

(TGは13Aの値です。12Aは若干小さくなります。)
【排気延長】7m4曲がり以内 【排気筒径】φ100

給水・給湯接続	ガス種	品コード
R3/4(20A)	LPG	020D801
R3/4(20A)	12A・13A	020D807
R1/2(15A)	LPG	020D811
R1/2(15A)	12A・13A	020D817

希望小売価格
¥363,220(税抜¥330,200)

リモコンセット価格(本体+別売リモコン)
RC-K001EWマルチセット ¥61,930(税抜¥56,300)

マルチリモコンセット価格
¥425,150(税抜¥386,500)

必要別売部材		
循環アダプターJX-F	0709084	¥9,900(税抜¥9,000)
リモコンコードS(2心)8A	0700075	¥4,070(税抜¥3,700)
リモコンコードM(2心)8A	0700166	¥4,070(税抜¥3,700)
排気アダプターH100S	0701157	¥6,930(税抜¥6,300)
排気アダプターH100L	0701156	¥22,220(税抜¥20,200)

その他別売部材		
扉内ケースTC-4	0706521	¥15,290(税抜¥13,900)
壁掛金具CRUセット※	0700231	¥2,640(税抜¥2,400)

※壁掛設置する場合は、壁掛金具CRUセットが必要です。

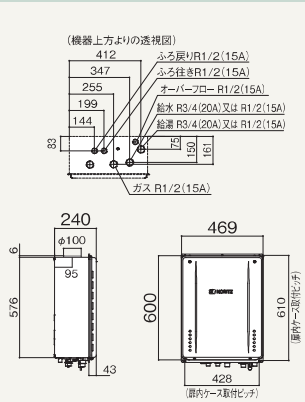

部材などくわしくは P.199~ をご覧ください。

本カタログに記載しております全商品の価格は希望小売価格です。また税込価格(税抜価格)をそれぞれ記しております。

シンプル オート

マイルド追いだき / フレックス保温 / 追いだき / たし湯 / たし水 / 沸上予約 / Q機能 / 低温度出湯 / 省電力モード / 点検お知らせ / ターボ給湯
SKB対応 ★3 / QU-1対応 ★1★2 / おそうじ浴槽 / 自動排水栓 / 風呂バス連動 ★1 / エネポ対応 ★3 / JVC対応 ★1

設計上の標準使用期間 10年

グリーン購入法適合商品

★1 RC-K001系マルチリモコンに対応します。(24号・20号)
★2 RC-9001系マルチリモコンに対応します。(16号) ★3 SKB-300シリーズのみ対応(24号・20号)

リモコン

注意！ この機器は屋内設置形です。屋外・浴室内には絶対設置しないでください。

24号・20号用

●無線LAN対応高機能リモコン
RC-K001EW
マルチセット
0709972
¥61,930(税抜¥56,300)
※インターホン付もあります。

浴室リモコン

台所リモコン

●ベーシックリモコン
RC-J101Eマルチセット
0708134
¥42,680(税抜¥38,800)

浴室リモコンRC-J101SE 0708185
¥21,340(税抜¥19,400)

台所リモコン
RC-J101ME
0708184
¥21,340
(税抜¥19,400)

16号用

●ベーシックリモコン
RC-J101マルチセット
0708183
¥42,680(税抜¥38,800)

浴室リモコンRC-J101S 0708187
¥21,340(税抜¥19,400)

台所リモコン
RC-J101M
0708186
¥21,340
(税抜¥19,400)

お客様へ
残り湯が循環口より下にある場合、残り湯の分だけお湯が増えます。

●追加リモコン
※サブリモコンのみでは使用できません。
サブリモコン RC-8001A〈非防水形〉
0702956
¥14,740(税抜¥13,400)
ふろ自動スイッチ付サブリモコン
RC-8001AJ〈非防水形〉
0702965
¥17,490(税抜¥15,900)
浴室サブリモコンRC-8001B〈防水形〉
0703171
¥19,030(税抜¥17,300)

〈リモコンコード〉
浴室リモコン・浴室サブリモコン
リモコンコードS(2心) 8A 0700075 ¥4,070(税抜¥3,700)
台所リモコン・サブリモコン・ふろ自動スイッチ付サブリモコン
リモコンコードM(2心) 8A 0700166 ¥4,070(税抜¥3,700)

記載以外の入れ替えリモコンは P.22 をご覧ください。

24号給湯タイプ 屋内壁掛／強制給排気形 PRO-TECメカ〈水量サーボ〉 特監法対象商品

New GT-2470SAW-SFF BL

給湯	TG	52.3kW(45,000kcal/h)
	LPG	52.3kW(3.74kg/h)
ふろ	TG	11.6kW(10,000kcal/h)
	LPG	11.6kW(0.83kg/h)
同時	TG	64.0kW(55,000kcal/h)
	LPG	64.0kW(4.57kg/h)

(TGは13Aの値です。12Aは若干小さくなります。)
【給排気延長】7m4曲がり以内 【給排気筒径】φ100(2本管)

給水・給湯接続	ガス種	品コード
R3/4(20A)	LPG	023D201
R3/4(20A)	12A・13A	023D207

希望小売価格
¥425,480(税抜¥386,800)

リモコンセット価格(本体＋別売リモコン)
RC-K001EWマルチセット ¥61,930(税抜¥56,300)

マルチリモコンセット価格
¥487,410(税抜¥443,100)

必要別売部材

循環アダプターJX-F	0709084	¥9,900(税抜¥9,000)
FF-100トップ 200型	注)0700239	¥32,450(税抜¥29,500)
リモコンコードS(2心) 8A	0700075	¥4,070(税抜¥3,700)
リモコンコードM(2心) 8A	0700166	¥4,070(税抜¥3,700)

その他別売部材

配管カバーH32-K(450)	0700130	¥7,480(税抜¥6,800)
据置台D29	0700093	¥17,820(税抜¥16,200)
FF-100トップA 200型(近接直出し)	0700382	¥42,900(税抜¥39,000)

注)給排気トップは現場の壁厚に応じたサイズをお選びください。

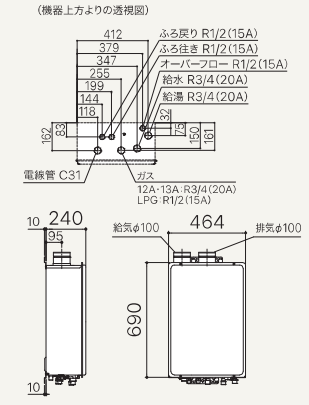

20号給湯タイプ 屋内壁掛／強制給排気形 PRO-TECメカ〈水量サーボ〉 特監法対象商品

New GT-2070SAW-SFF BL

給湯	TG	43.6kW(37,500kcal/h)
	LPG	43.6kW(3.11kg/h)
ふろ	TG	11.6kW(10,000kcal/h)
	LPG	11.6kW(0.83kg/h)
同時	TG	55.2kW(47,500kcal/h)
	LPG	55.2kW(3.94kg/h)

(TGは13Aの値です。12Aは若干小さくなります。)
【給排気延長】7m4曲がり以内 【給排気筒径】φ100(2本管)

給水・給湯接続	ガス種	品コード
R3/4(20A)	LPG	023D401
R3/4(20A)	12A・13A	023D407
R1/2(15A)	LPG	023D411
R1/2(15A)	12A・13A	023D417

希望小売価格
¥395,780(税抜¥359,800)

リモコンセット価格(本体＋別売リモコン)
RC-K001EWマルチセット ¥61,930(税抜¥56,300)

マルチリモコンセット価格
¥457,710(税抜¥416,100)

必要別売部材

循環アダプターJX-F	0709084	¥9,900(税抜¥9,000)
FF-100トップ 200型	注)0700239	¥32,450(税抜¥29,500)
リモコンコードS(2心) 8A	0700075	¥4,070(税抜¥3,700)
リモコンコードM(2心) 8A	0700166	¥4,070(税抜¥3,700)

その他別売部材

配管カバーH32-K(450)	0700130	¥7,480(税抜¥6,800)
据置台D29	0700093	¥17,820(税抜¥16,200)
FF-100トップA 200型(近接直出し)	0700382	¥42,900(税抜¥39,000)

注)給排気トップは現場の壁厚に応じたサイズをお選びください。

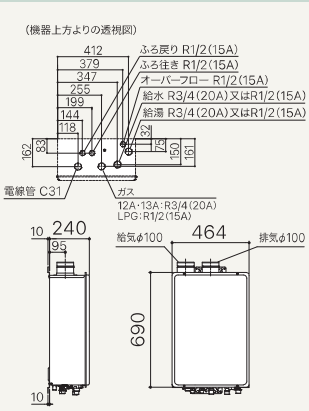

16号給湯タイプ 屋内壁掛／強制給排気形 PRO-TECメカ〈水量サーボ〉 特監法対象商品

GT-1651SAWX-FFA-2 BL

給湯	TG	34.9kW(30,000kcal/h)
	LPG	34.9kW(2.49kg/h)
ふろ	TG	11.6kW(10,000kcal/h)
	LPG	11.6kW(0.83kg/h)
同時	TG	46.5kW(40,000kcal/h)
	LPG	46.5kW(3.32kg/h)

(TGは13Aの値です。12Aは若干小さくなります。)
【給排気延長】7m3曲がり以内 【給排気筒径】φ120(2重管)

給水・給湯接続	ガス種	品コード
R3/4(20A)	LPG	0142B01
R3/4(20A)	12A・13A	0142B07
R1/2(15A)	LPG	0142B11
R1/2(15A)	12A・13A	0142B17

希望小売価格
¥358,160(税抜¥325,600)

リモコンセット価格(本体＋別売リモコン)
RC-J101マルチセット ¥42,680(税抜¥38,800)

マルチリモコンセット価格
¥400,840(税抜¥364,400)

必要別売部材

循環アダプターJX-F	0709084	¥9,900(税抜¥9,000)
FF-120トップ 200型	注)0700243	¥25,190(税抜¥22,900)
リモコンコードS(2心) 8A	0700075	¥4,070(税抜¥3,700)
リモコンコードM(2心) 8A	0700166	¥4,070(税抜¥3,700)

その他別売部材

配管カバーH45-K(450)	0759600	¥7,480(税抜¥6,800)
据置台D41	0701440	¥17,820(税抜¥16,200)
FF-120Aアダプター200型※(近接直出し)	0700343	¥11,990(税抜¥10,900)

※近接設置する場合は、「90°エルボ」では対応不可のため、必ずFF-120トップと組み合わせてご使用ください。
注)給排気トップは現場の壁厚に応じたサイズをお選びください。

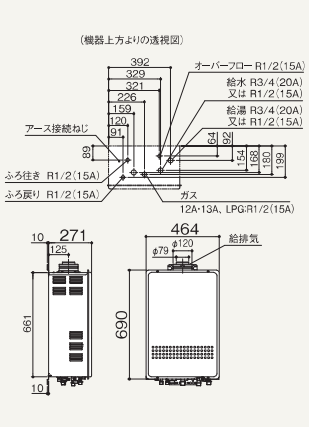

●ご購入・お取り替えに際しては、施工条件や水道圧などにより能力または使い勝手に差が生じる事があります。くわしくは販売店または弊社までご相談ください。
●ご家庭での使用を前提に設計しておりますので、給湯を連続して60分以上ご使用になりますと、消し忘れ防止のため燃焼をストップします。

部材などくわしくは P.199～ をご覧ください。